JUNKKARI

KASVINSUOJELURUISKU
VÄXTSKYDDSSPRUTAN

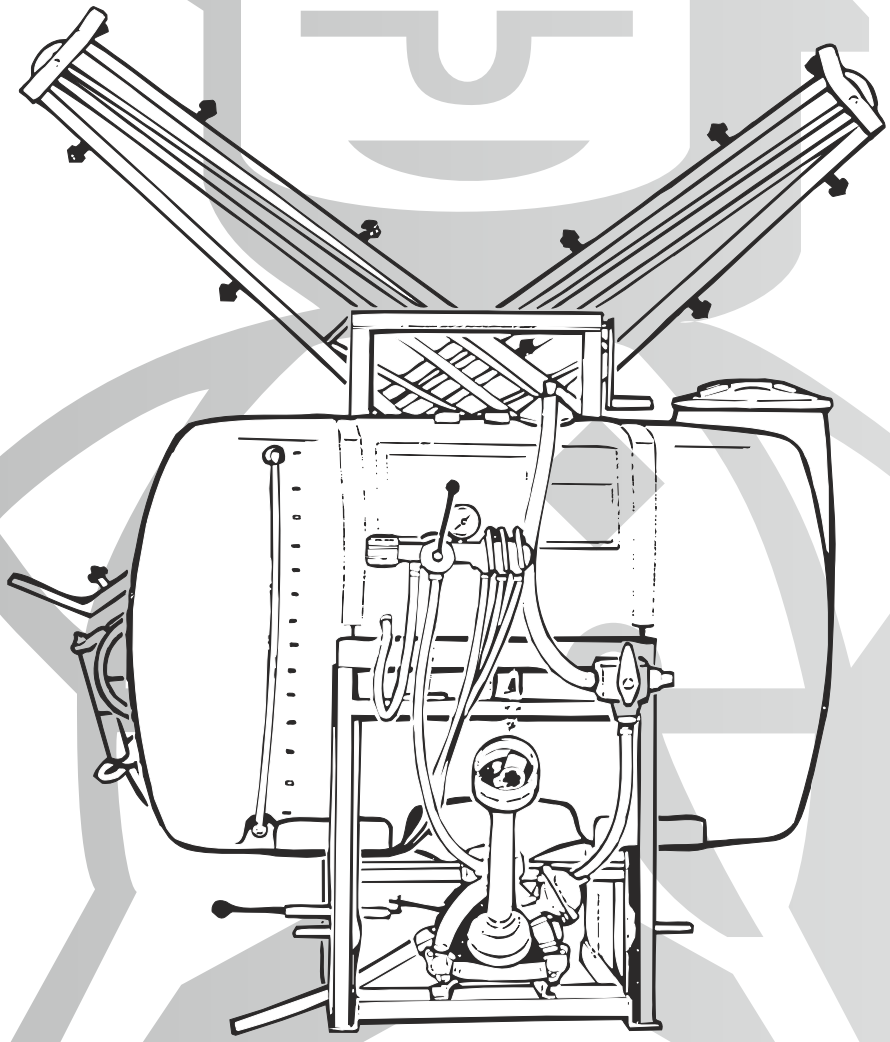

VARAOSALUETTELO
RESERVDELSKATALOG

JUNKKARI OY
62375 YLIHÄRMÄ FINLAND
TEL. +358-(0)6-4835111
FAX +358-(0)6-4846401

SUOMI-SVENSKA 1998 CE

COMET PUMPPU, 3-KALVOINEN
COMET PUMP, 3 MEMBRAN

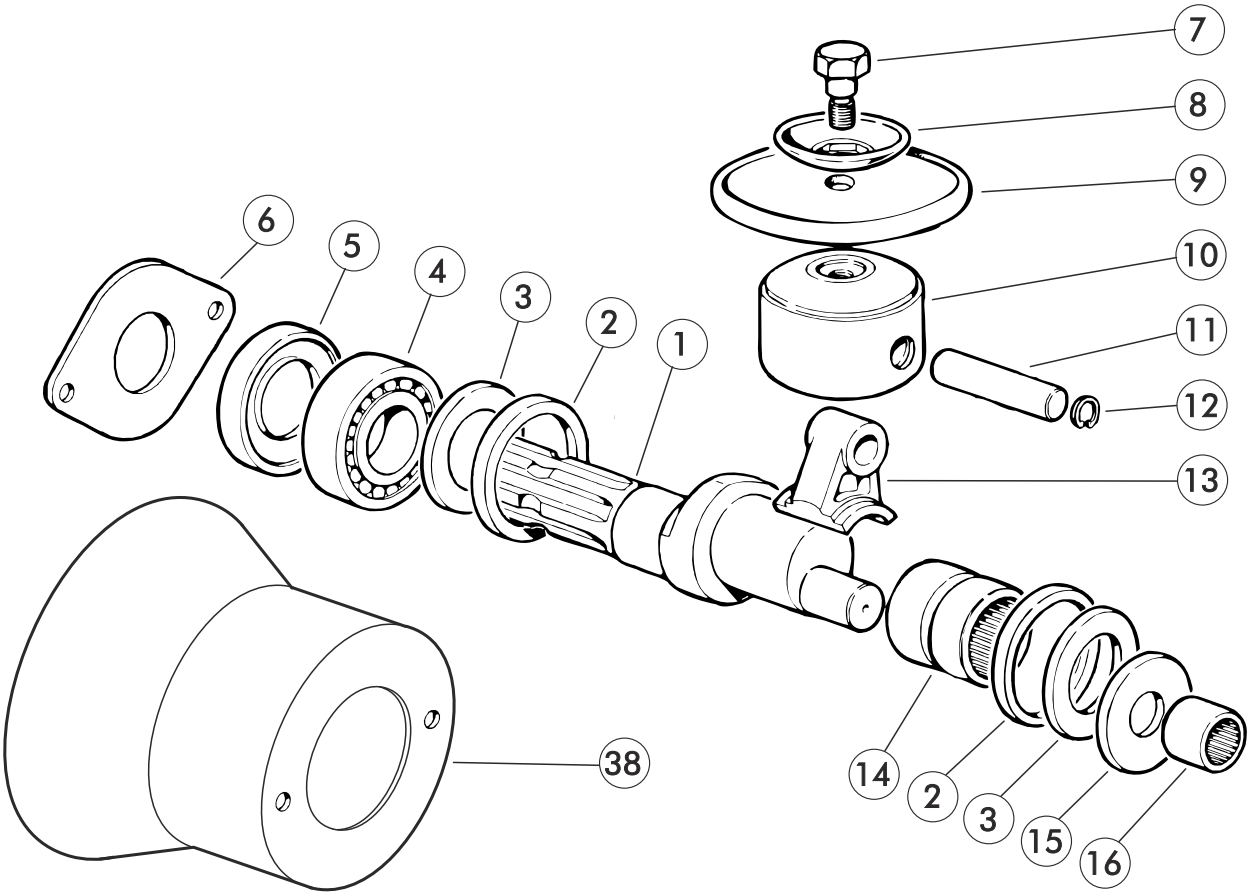

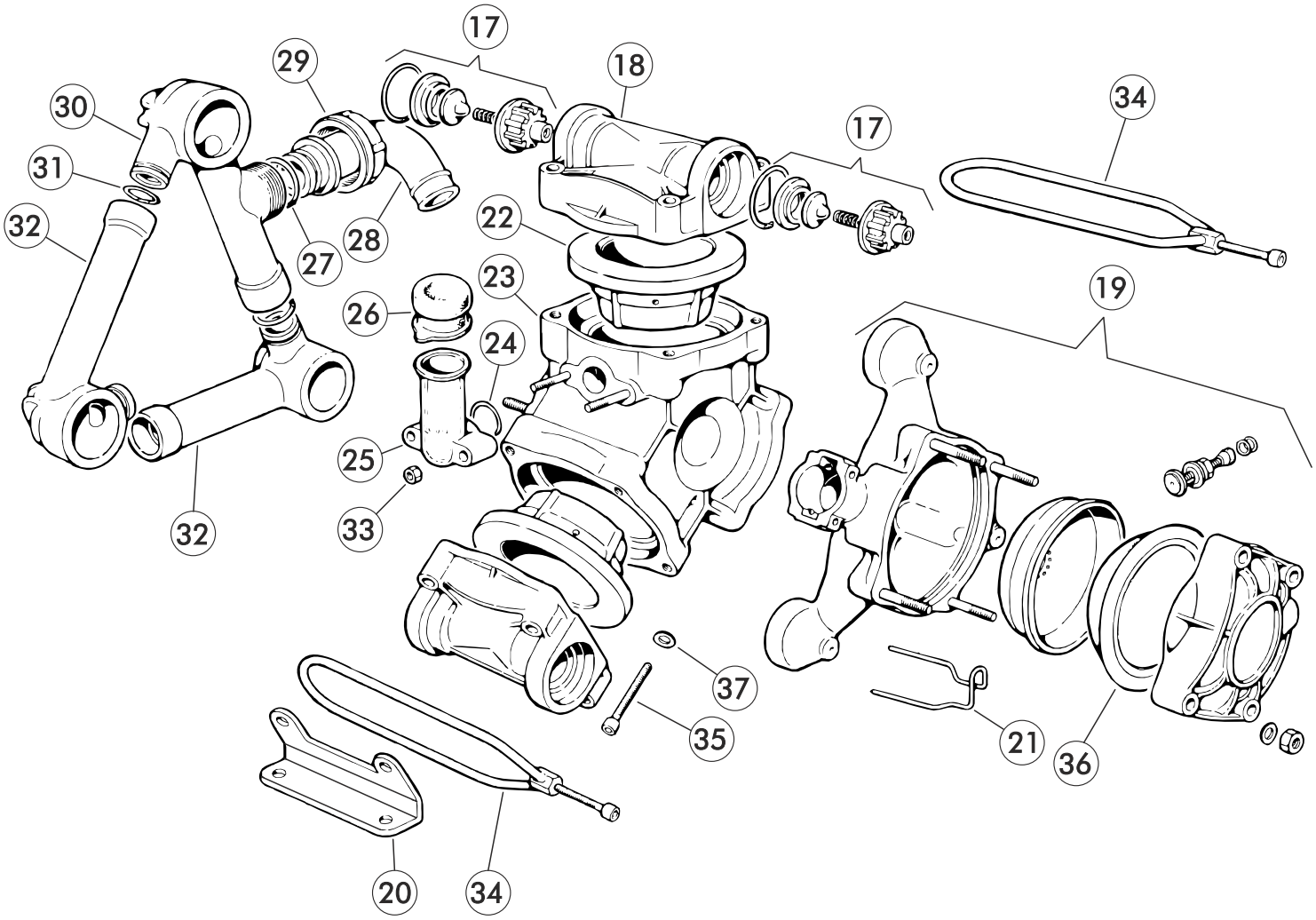

VIITE REF	KPL/KONE ST/MASKIN	OSANO KODE	KOODI	NIMIKE	BENÄMNING
1	1	D1/98		EPÄKESKOAKSELI	EXCENTERAXEL
2	2	D10/8		SOVITERENGAS	PASSNINGSBRICKA
3	2	D2813/19		TUKILAIPPA	STÖDFLÄNS
4	1	D438/15		LAAKERI	LAGER
5	1	D19/10		STEFA	OLJETÄTNING
6	1	D1004/5		TUKILEVY	STÖDPLÅT
7	3	D3605/5		KIINITYSRUUVI KALVOLLE	SKRUV FÖR MEMBRAN
8	3	D602/10		ALUSLEVY KALVOLLE	BRICKA FÖR MEMBRAN
9	3	D1800/2		KALVO	MEMBRAN
10	3	D2409		MÄNTÄ	PISTONG
11	3	D3011/1		MÄNNÄNTAPPI	TAPP FÖR PISTONG
12	6	D3020/1		SEEGERI	SEGER
13	3	D205/34		KIERTOKANKI	DRAGSTÅNG
14	1	D437/45		NEULALAAKERI SISEMPI	NÅLLAGER, INRE
15	1	D2813/24		ALUSLEVY	BRICKA
16	1	D437/33		NEULALAAKERI ULOMPI	NÅLLAGER, YTTRE
17	6	D1220/6		IMU/PAINEVENTTIILI KOOTTU	SUG/TRYCKVENTIL, KOPPLAD
18	3	D3218/18		MÄNNÄNKANSI	KOLVDECKEL
19	1	D102/14		PAINEENTASAAJA KOOTTU	TRYCKUTJÄMNARE, KOPPLAD
20	2	D2400/15		KIINNITYSJALKA	FÄSTNINGSPLÅT
21	1	D1202/17		SOKKA	LÅSPINNE
22	3	D400/34		SYLINTERI	CYLINDER
23	1	D403/50		KAMPIKAMMIO	VEVHUS
24	1	D1210/37		O-RENGAS	O-RING
25	1	D421/6		ÖLJYLASI	OLJEGLASET
26	1	D1800/24		ÖLJYLASIN KORKKI	PÅFYLLNINGSLOCK
27	1	D1210/34		O-RENGAS	O-RING
28	1	D2800/17		LETKULIITIN	SLANGKOPPLING
29	1	D1200/11		MUTTERI	MUTTER
30	1	D3212/23		IMULOHKO LIITTIMELLÄ	SUGBLOCK MED INTAG
31	3	D1210/47		O-RENGAS	O-RING
32	2	D3213/12		IMULOHKO	SUGBLOCK
33	2			KUUSIOKOLORUUVI	SEXKANTSHÅLSKRUV
34	3	D418/19		KIINNITIN	HÅLLARE
35	12	D3609/50		KUUSIOKOLORUUVI	SEXKANTSHÅLSKRUV
36	1	D1800/34		PAINEENTASAAJAN KALVO	MEMBRAN FÖR TRYCKUTJÄMNARE
37	12	D2811/9		ALUSLEVY	BRICKA
38	1	D2416/76		NIVELAKSELIN SUOJA	SKYDD FÖR KARDANAXEL
39					

COMET PUMPPU, 4-KALVOINEN
COMET PUMP, 4 MEMBRAN

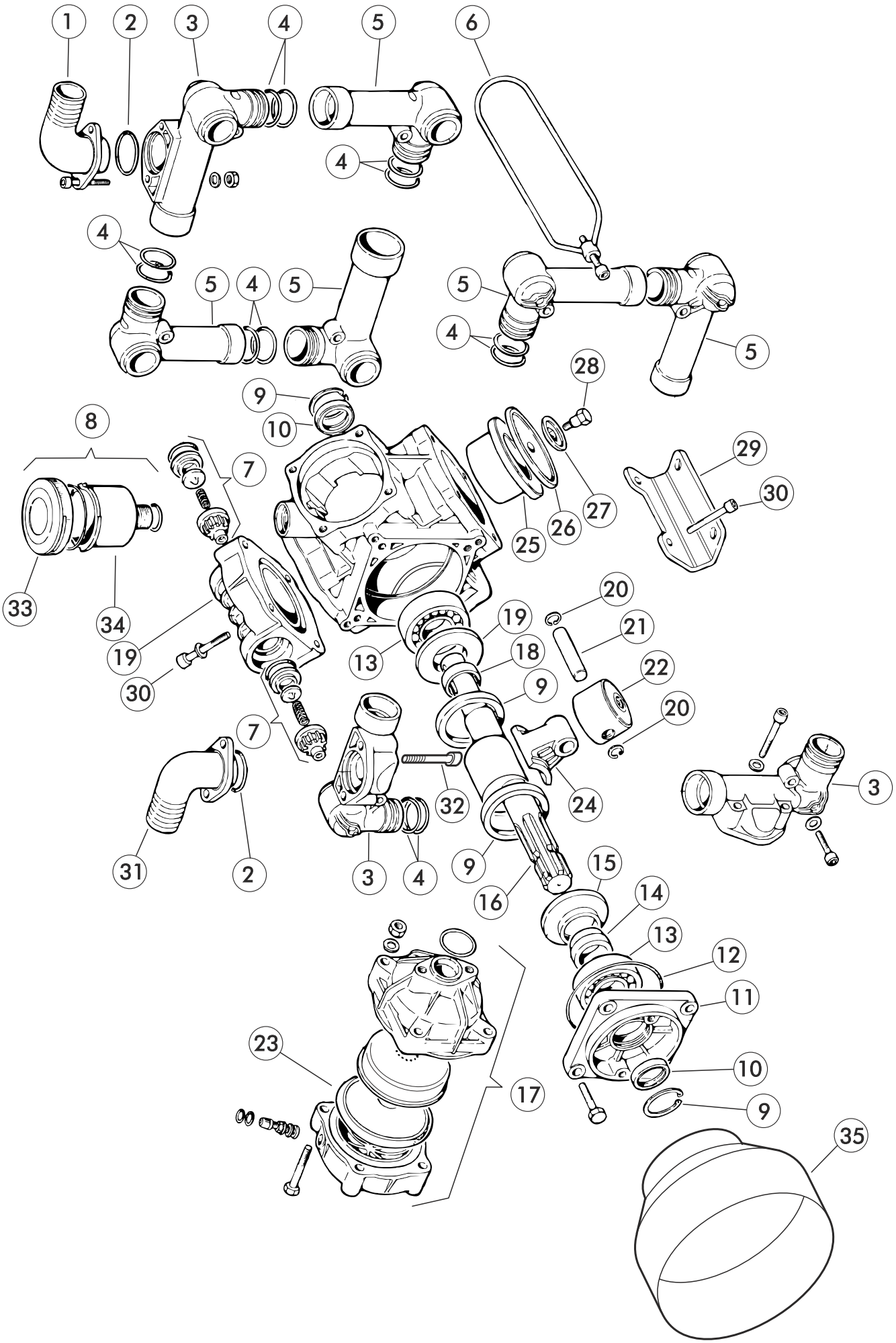

VIITE REF	KPL/KONE ST/MASKIN	OSANO KODE	KOODI	NIMIKE	BENÄMNING
1	1			LETKULIITIN Ø40	SLANGKOPPLING Ø40
2	2	D1210/180		O-RENGAS	O-RING
3	3	D3214/39		IMULOHKO LIITTIMELLÄ	SUGBLOCK MED INTAG
4	16	D1210		O-RENGAS	O-RING
5	5	D3214/38		IMULOHKO	SUGBLOCK
6	4	D418/32		KIINNITIN	HÅLLARE
7	8	D1220/6		IMU/PAINEVENTTIILI KOOTTU	SUG/TRYCKVENTIL, KOPPLAD
8	1	80486		ÖLJYKORKKI KOOTTU	OLJEBEHÅLLARE KOPPLAD
9	3	D3020/9		SEGER	SEGER
10	2	D19/83		STEFA	OLJETÄTNING
11	1	D405/56		ÖLJYKAMMION KANSI	OLJERUMS LOCK
12	1	D1210/345		O-RENGAS	O-RING
13	2				
14	1	D437/45		NEULALAAKERI SISEMPI	NÅLLAGER, INRE
15	1	D2813/24		ALUSLEVY	BRICKA
16	1	D437/33		NEULALAAKERI ULOMPI	NÅLLAGER, YTTRE
17	6	D1220/6		IMU/PAINEVENTTIILI KOOTTU	SUG/TRYCKVENTIL, KOPPLAD
18	3	D3218/18		MÄNNÄNKANSI	KOLVDECKEL
19	1	D102/14		PAINEENTASAAJA KOOTTU	TRYCKUTJÄMNARE, KOPPLAD
20	2	D2400/15		KIINNITYSJALKA	FÄSTNINGSPLÅT
21	1	D1202/17		SOKKA	LÅSPINNE
22	3	D400/34		SYLINTERI	CYLINDER
23	1	D403/50		KAMPIKAMMIO	VEVHUS
24	1	D1210/37		O-RENGAS	O-RING
25	1	D421/6		ÖLJYLASI	OLJEGLASET
26	1	D1800/2		KALVO	MEMBRAN
27	1	D1210/34		O-RENGAS	O-RING
28	1	D2800/17		LETKULIITIN	SLANGKOPPLING
29	1	D1200/11		MUTTERI	MUTTER
30	1	D3212/23		IMULOHKO LIITTIMELLÄ	SUGBLOCK MED INTAG
31	3	D1210/47		O-RENGAS	O-RING
32	2				
33	2			KUUSIOKOLORUUVI	SEXKANTSHÅLSKRUV
34	3	D418/19		KIINNITIN	HÅLLARE
35	12	D3609/50		KUUSIOKOLORUUVI	SEXKANTSHÅLSKRUV
36	1	D1800/34		PAINEENTASAAJAN KALVO	MEMBRAN FÖR TRYCKUTJÄMNARE
37	12	D2811/9		ALUSLEVY	BRICKA
38	1	D2416/76		NIVELAKSELIN SUOJA	SKYDD FÖR KARDANAXEL

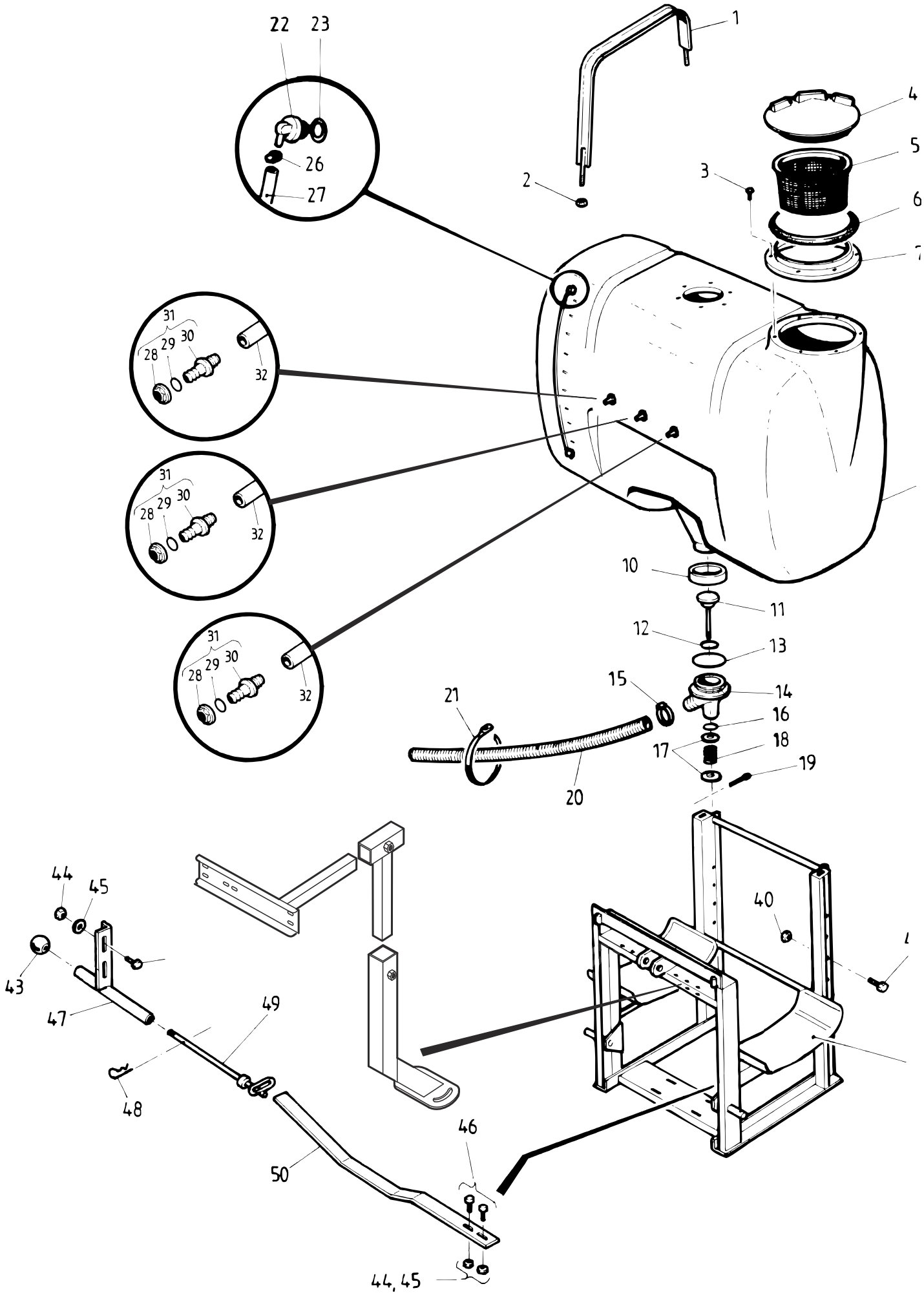
22
23
26
27
1
2
3
4
5
6
7
31
29
30
28
32
10
11
12
13
14
15
16
17
18
19
20
21
40
44
45
43
47
49
48
46
50
44, 45

RUNKO, SÄILIÖ 500, 700 JA 900 L
(500) = 500L SÄILIÖ
(700) = 700L SÄILIÖ
(900) = 900L SÄILIÖ

RAM, BEHÅLLARE 500, 700 JA 900L
(500) = 500L BEHÅLLARE
(700) = 700L BEHÅLLARE
(900) = 900L BEHÅLLARE

VIITE REF	KPL/KONE ST/MASKIN	OSANO KODE	KOODI	NIMIKE	BENÄMNING
1	2 (500)	47955		SÄILIÖN VYÖ	BEHÅLLARENS BÄLTE
	2 (700)	47749		SÄILIÖN VYÖ	BEHÅLLARENS BÄLTE
	2 (900)	48179		SÄILIÖN VYÖ	BEHÅLLARENS BÄLTE
2	4		M8 IL	KUUSIOMUTTERI	SEXKANTMUTTER
3	6	AGAOKB024	4.8*19	TÄHTIRUUVI	SKRUV
4	1	D30137		KANSI	BEHÅLLAR LOCK
5	1	D30139		SIHTI	SIL
6	1	D30143		TIIVISTE	TÄTNING
7	1	D30138		ASENNUS	MONTERINGSRING
8	1 (500)	11127	500L	SÄILIÖ	BEHÅLLARE
	1 (700)	11100	700L	SÄILIÖ	BEHÅLLARE
	1 (900)	11135	900L	SÄILIÖ	BEHÅLLARE
9	1	22311		SEKOITTAJA	OMBLANDARE
10	1	47744		TYHJENNYSVENTTIILIN HELA	TÖMNINGSVENTILENS RAM
11	1	80110		SULKUKARA	SLUTSTYCKE
12	1	73785	Ø 25*3,53	O-RENGAS	O-RING
13	1	73786	Ø 44*4	O-RENGAS	O-RING
14	1	80099		TYHJENNYSVENTTIILIN RUNKO	TÖMNINGSVENTILENS RAM
		80098	OSAT 11-19	TYHJENNYSVENTTIILI KOOTTU	TÖMNINGSVENTIL KOPLAD
15	1	73530	32-44mm	LETKUNKIRISTIN	SLANGKLÄMMARE
16	1	73778	Ø 7,3*3	O-RENGAS	O-RING
17	2	B580H1624	M8	ALUSLEVY	BRICKA
18	1	80102		JOUSI	FJÄDER
19	1	BA30L0004		SAKSISOKKA	SAXPINNE
20	1	80071		POISTOLETKU	AVTAPPNINGSLANG
22	2	47752		MITTALETKUN KULMALIITIN	MÄTSLANGENS VINKEL
23	2	73777	Ø 19,2*3	O-RENGAS	O-RING
24	2	47753	1/2"	LAIPPAMUTTERI	FLÄNSMUTTER
25	2	47919		MITTALETKUNKULMA KOOTTU	TÖMNINGSVENTIL MONTERAD

RUNKO, SÄILIÖ 500, 700 JA 900 L
(500) = 500L SÄILIÖ
(700) = 700L SÄILIÖ
(900) = 900L SÄILIÖ

RAM, BEHÅLLARE 500, 700 JA 900 L
(500) = 500L BEHÅLLARE
(700) = 700L BEHÅLLARE
(900) = 900L BEHÅLLARE

VIITE REF	KPL/KONE ST/MASKIN	OSANO KODE	KOODI	NIMIKE	BENÄMNING
26	2	73051	10-15mm	LETKUNKIRISTIN	SLANGKLÄMMARE
27	1	47810	Ø 10-800	MITTALETKU	MÄTSLANG
28	1	47753	R 1/2"	LAIPPAMUTTERI	FLÄNSMUTTER
29	1	73777	Ø 19,2*3	O-RENGAS	O-RING
30	1	47754		SEKOITTAJAN LÄPIVIENTI	OMPLANDARENS GENOMFÖRNING
31	1	47917		SEKOITTAJAN LÄPIVIENTI KOOTTU	OMPLANDARENS GENOMRÖRNING KOPLAD
32	1	47809		SEKOITTAJAN LETKU	OMPLANDARENS SLANG
33	2	73530	22-32mm	LETKUNKIRISTIN	SLANGKLÄMMARE
34	1	47786		SÄÄTÖVARSI	STÖDARM
35	1		M8*20	KUUSIORUUVI	SEXKANTSKRUV
36	1	47780		VÄLIVARSI	MELLANSTAG
37	1	47783		TELINEEN JALUSTA	VÄNDHOLK
38	2		M8*20	KUUSIORUUVI	SEXKANTSKRUV
39	1	22307	500L, 700L	RUISKUN RUNKO	RAM
	1	22385	900L	RUISKUN RUNKO	RAM
40	4		M12	KUUSIOMUTTERI	SEXKANTMUTTER
41	4		M12*30	KUUSIORUUVI	SEXKANTSKRUV
42	2		M8	KUUSIOMUTTERI	SEXKANTMUTTER
43	1	D21M12000	M12, Ø40	PALLONUPPI	KNOPP
44	2	A50710	M8 IL	KUUSIOMUTTERI	SEXKANTMUTTER
45	2	B60650	M8	ALUSLEVY	BRICKA
46	2	A04700	M8*25	KUUSIORUUVI	SEXKANTSKRUV
47	1	80093		LUISTIN OHJAIN	SLIDSTYRNING
48	1	BD3010404		NUTTURANEULA	SPRINT
49	1	80090		LUISTI	SLID
50	1	80089		OHJAUSLATTA	STYRNINGSPLATTA
	1	D30148		PIKKUKANSI	LILLA LOCK
	1	D30149		PIKKUKANNEN TIIVISTE	TÄTNING TILL LILLA LOCKET
	1	80098 ; OSAT/DELAR 11-19		TYHJENNYSVENTTIILI KOOTTU	TÖMNINGSVENTIL KOPLAD

KÄSIKÄYTTÖINEN LOHKOVENTTIILI
MANUELL BLOCKVENTIL

SÄHKÖINEN LOHKOVENTTIILI
ELBLOCKVENTIL

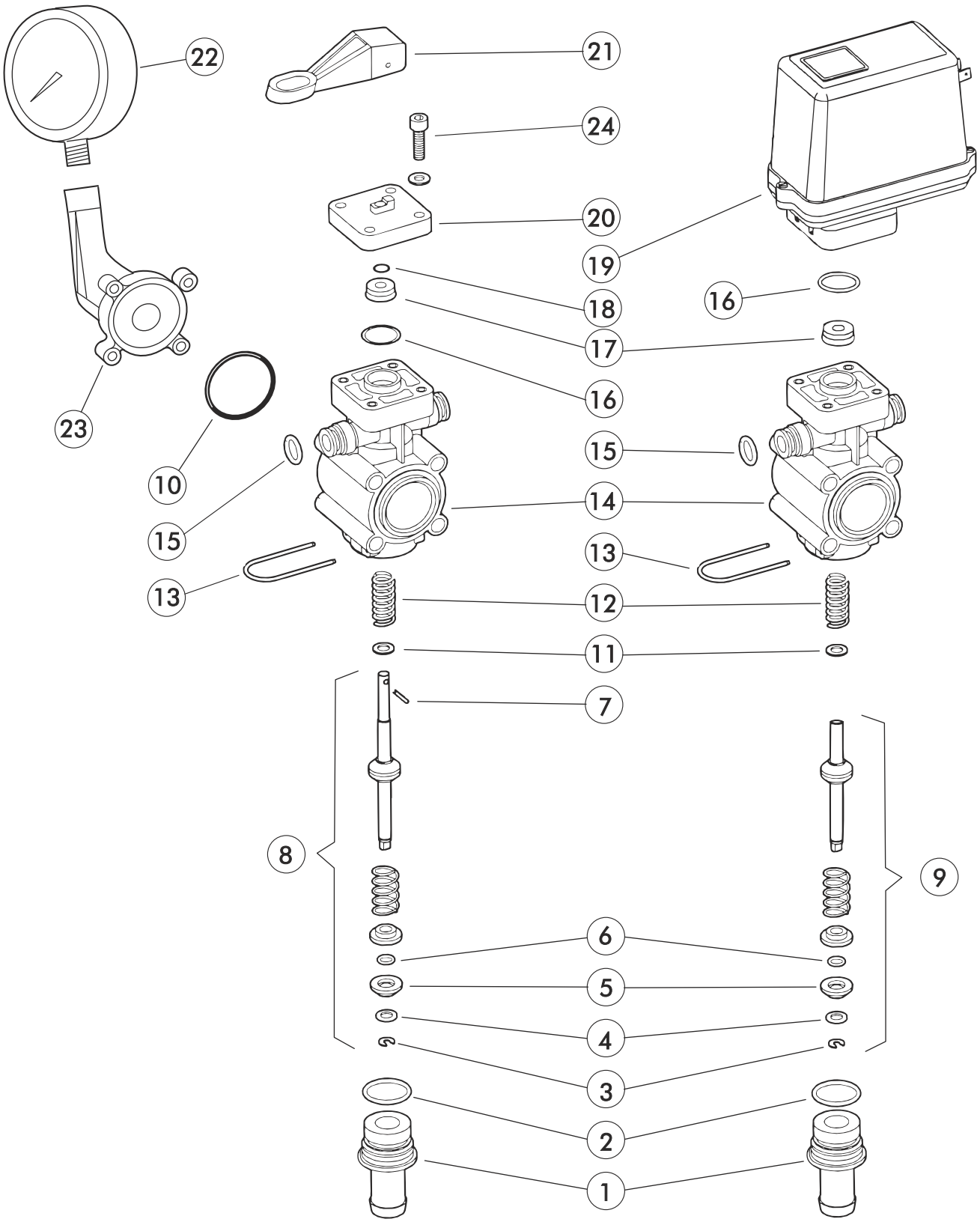

VIITE REF	KPL/KONE ST/MASKIN	OSANO KOODI KODE		VENTTIILISTÖ NIMIKE	VENTILMEKANISM BENÄMNING
1	1		20*4	LEVYRUUVI	PLÅTSKRUV
2	1		Ø4.5/Ø9	ALUSLEVY	BRICKA
3	1	436080.090		SÄÄTÖHATTU	HATTMUTTER
4	1	463080.050		SÄÄTÖVENTIILIN JOUSI	REGLERVENTILENS FJÄDER
5	1	V1C13I	5*20	KUUSIOKOLORUUVI	SEXKANTSHÅLSKRUV
6	1		Ø5/Ø10	ALUSLEVY	BRICKA
7	1	461502.020		YLÄLAIPPA	FLÄNS, ÖVRE
8					
9	1	461200.510		KARA KOOTTU	TAPP KOPLAD
10					
11	1	463080.020		TIIVISTE	TÄTNING
12	1	G10071V		TIIVISTE	TÄTNING
13	3	200040		LETKULIITTIMEN MUTTERI	MUTTER FÖR MUFF
14	2	463011.100		KIINNITYSLEVY	KOPPLINGSPLÅT
15	2	116420	Ø20 / 1” 90°	LETKULIITIN	MUFF
16	4	G10041	20.2*2.6	O-RENGAS	O-RING
17	1	461502.010		VENTTIILIN RUNKO	RAM FÖR VENTIL
18	1	465900.060		O-RENGAS	O-RING
19	1	465900.180		HOLKKI	HOLK
20	1	461202.090		AKSELI	AKSEL
21		461202.020		PÄÄTYLAIPPA	FLÄNS
22	1	461202.010		KAHVA	HANDTAG
23	1	550001.150V		O-RENGAS	O-RING
24	1	B4313H		JOUSISOKKA	FJÄDERSPRINT
25	1				
26	1	461200.550		KARA KOOTTU	TAPP KOPLAD
27	5	G10071V		O-RENGAS	O-RING
28					
29	1	461400.029		ADAPTORI	MELLANSTYCKE

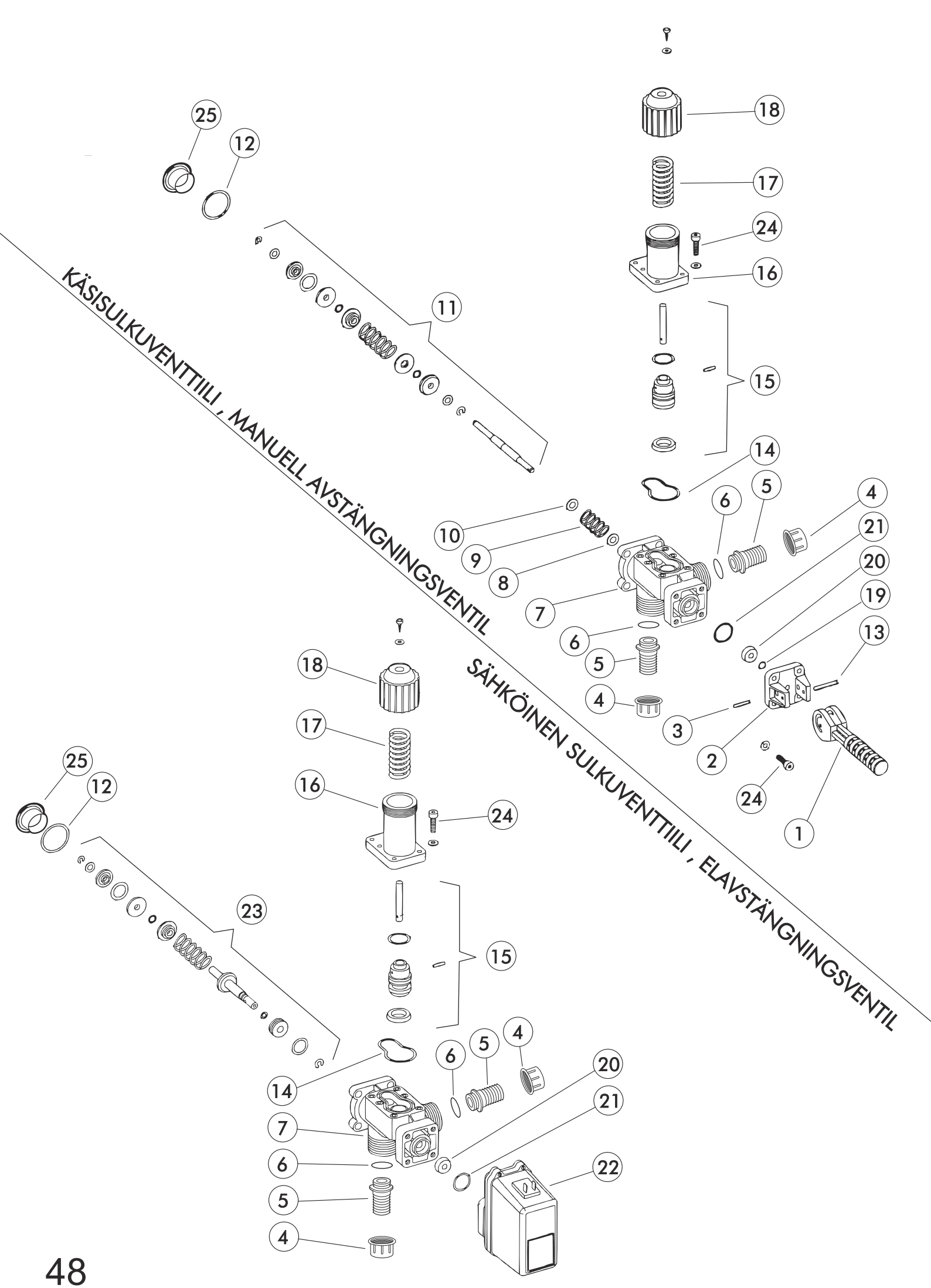
KÄSISULKUVENTTIILI , MANUELL AVSTÄNGNINGSVENTIL
SÄHKÖINEN SULKUVENTTIILI , ELAVSTÄNGNINGSVENTIL
25
12
11
18
17
24
16
15
14
10
9
8
7
6
5
4
21
20
19
13
3
2
1
23
22

VIITE REF	KPL/KONE ST/MASKIN	OSANO KODE	KOODI	VENTTIILISTÖ NIMIKE	VENTILMEKANISM BENÄMNING
30	2	B202H0		ALUSLEVY	BRICKA
31	1	461202.100		JOUSI	FJÄDER
32					
33	1	106425		LETKULIITIN	MUFF
34	3	463051.140		VIPU	HANDTAG
35	3	463051.130		KIINNITYSLAIPPA KÄDENSIJALLE	FLÄNS FÖR
36	3	550001.150V		O-RENGAS	O-RING
37	3	465900.180		KARAN HOLKKI YLEMPI	HOLK FÖR TAPP, ÖVRE
38	3	465900.060		O-RENGAS	O-RING
39	3	463011.010		JAKOVENTTIILIN RUNKO	FÖRDELNINGSVENTILS RAM
40	3	463051.050		JOUSI	FJÄDER
41	3	463061.550		KARA KOOTTU	TAPP KOPLAD
42	3	462300.040		SOKKA	SPRINT
43	3	004352.050V		O-RENGAS	O-RING
44					
45	3	463011.500		TIIVISTESARJA	TÄTNINGS SATS
46	3	463001.113		LETKULIITIN	MUFF
47	3	465005.140V		O-RENGAS	O-RING
48	1	463011.130		PAINEMITTARIN KIINNIKE	FÄSTE FÖR TRYCKMÄTARE
49	1	973784		PAINEMITTARI	TRYCKMÄTARE
50	4	B12151	M8	KUUSIOMUTTERI	SEXKANTSMUTTER
51	4	B201H1		ALUSLEVY	BRICKA
52	4	463000.931		KIINNITYSRUUVI	SKRUV
53	3	463010.070		SÄÄTÖRUUVI KOOTTU	JUSTERING SKRUV KOPPLAD
54	1	463010.801		PÄÄTYLOHKO KOOTTUI	ÄNDBLOCK KOPPLAD
55	1	463010.802		KESKILOHKO KOOTTU	MELLANBLOCK KOPPLAD
56	1	463010.803		LIITOSLOHKO	ANSLUTNINGBLOCK
57	4	322000.050V		O-RENGAS	O-RING
58	3	463011.070		SOKKA	SPRINT
59	3	465910.070V		O-RENGAS	O-RING

KÄSIKÄYTTÖINEN PAINEENSÄÄTÖVENTTIILI
REGELVENTIL, MANUELL

SÄHKÖINEN PAINEENSÄÄTÖVENTTIILI
REGELVENTIL, ELEKTRISK

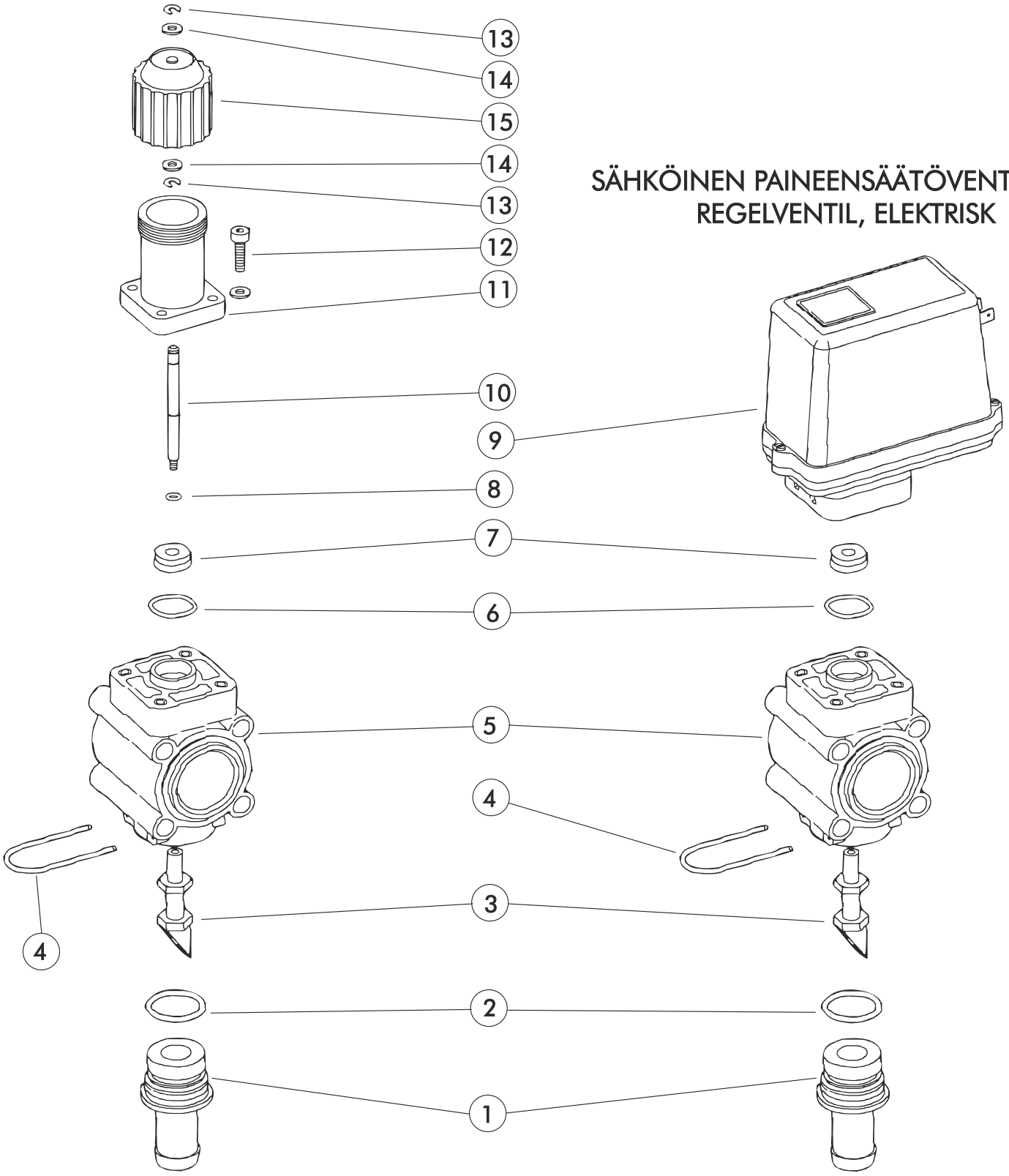

VIITE REF	KPL/KONE ST/MASKIN	OSANO KODE	KOODI	VENTTIILISTÖ NIMIKE	VENTILMEKANISM BENÄMNING
30	2	B202H0		ALUSLEVY	BRICKA
31	1	461202.100		JOUSI	FJÄDER
32					
33	1	106425		LETKULIITIN	MUFF
34	3	463051.140		VIPU	HANDTAG
35	3	463051.130		KIINNITYSLAIPPA KÄDENSIJALLE	FLÄNS FÖR
36	3	550001.150V		O-RENGAS	O-RING
37	3	465900.180		KARAN HOLKKI YLEMPI	HOLK FÖR TAPP, ÖVRE
38	3	465900.060		O-RENGAS	O-RING
39	3	463011.010		JAKOVENTTIILIN RUNKO	FÖRDELNINGSVENTILS RAM
40	3	463051.050		JOUSI	FJÄDER
41	3	463061.550		KARA KOOTTU	TAPP KOPLAD
42	3	462300.040		SOKKA	SPRINT
43	3	004352.050V		O-RENGAS	O-RING
44					
45	3	463011.500		TIIVISTESARJA	TÄTNINGS SATS
46	3	463001.113		LETKULIITIN	MUFF
47	3	465005.140V		O-RENGAS	O-RING
48	1	463011.130		PAINEMITTARIN KIINNIKE	FÄSTE FÖR TRYCKMÄTARE
49	1	973784		PAINEMITTARI	TRYCKMÄTARE
50	4	B12151	M8	KUUSIOMUTTERI	SEXKANTSMUTTER
51	4	B201H1		ALUSLEVY	BRICKA
52	4	463000.931		KIINNITYSRUUVI	SKRUV
53	3	463010.070		SÄÄTÖRUUVI KOOTTU	JUSTERING SKRUV KOPPLAD
54	1	463010.801		PÄÄTYLOHKO KOOTTUI	ÄNDBLOCK KOPPLAD
55	1	463010.802		KESKILOHKO KOOTTU	MELLANBLOCK KOPPLAD
56	1	463010.803		LIITOSLOHKO	ANSLUTNINGBLOCK
57	4	322000.050V		O-RENGAS	O-RING
58	3	463011.070		SOKKA	SPRINT
59	3	465910.070V		O-RENGAS	O-RING

PAINEPUOLEN SUODATIN 50 MESH
FILTER FÖR TRYCKSIDAN 50 MESH

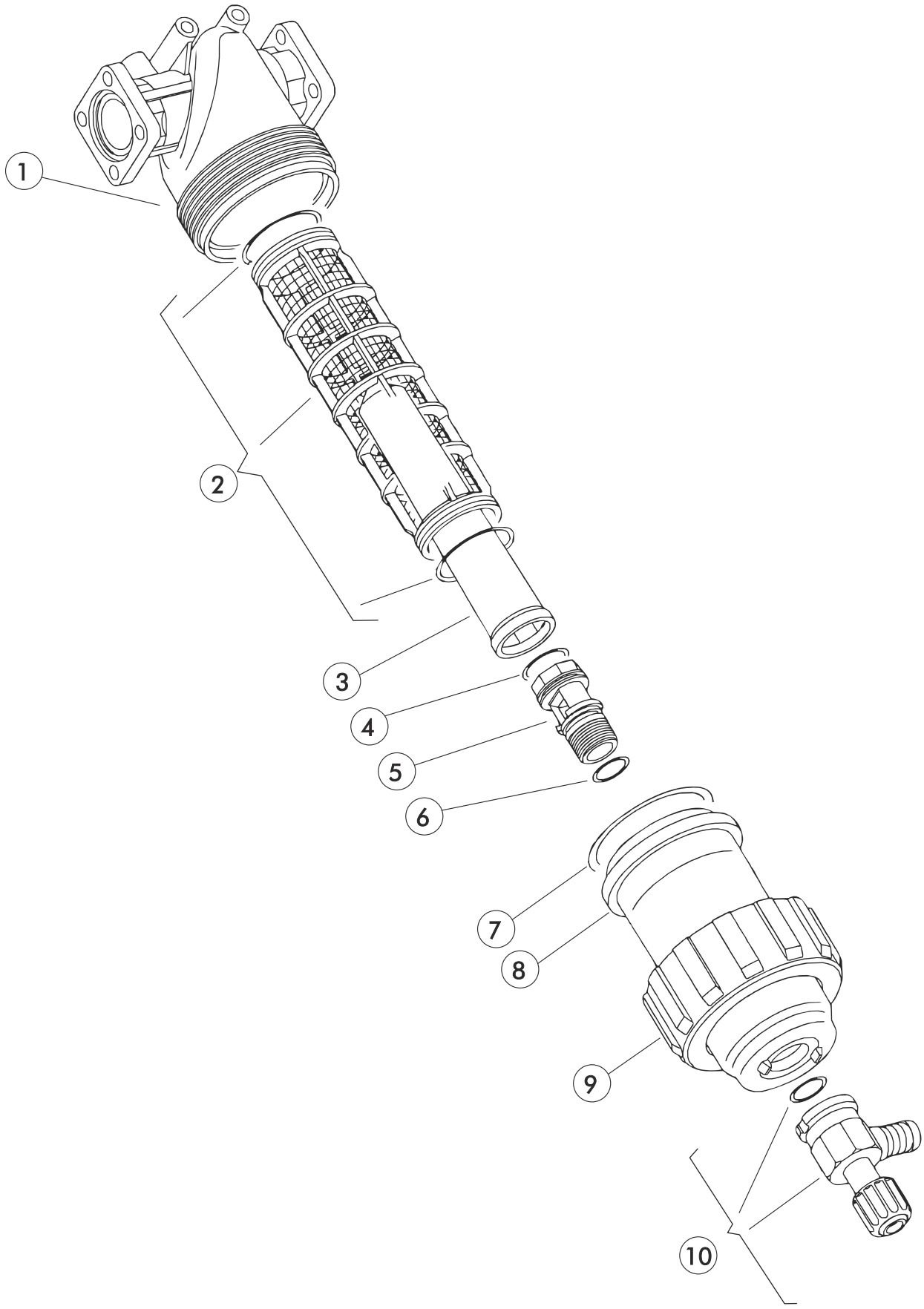

TASAPAINOTUSVENTTIILI
BALANSERINGSVENTIL

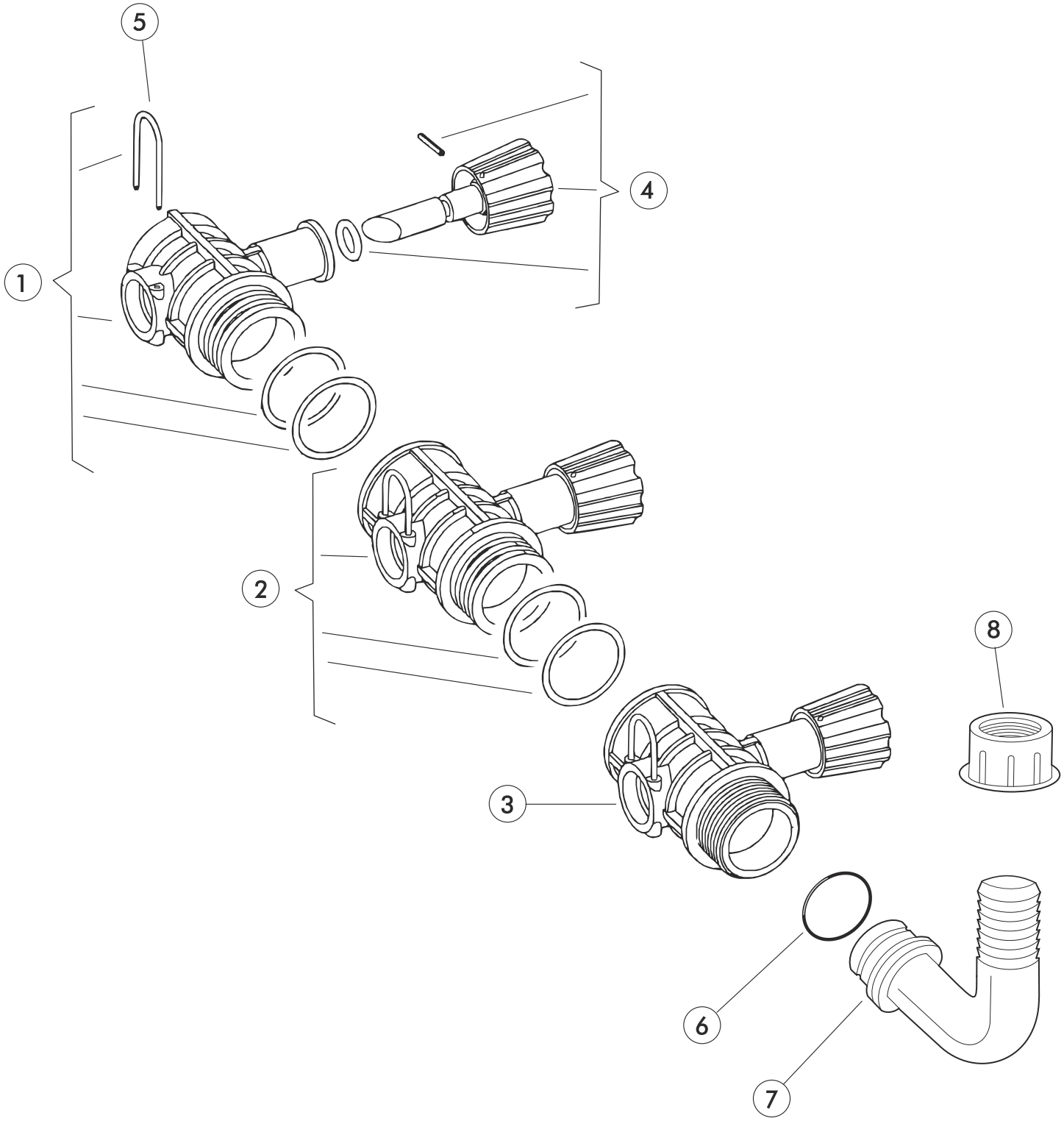

KOKOONPANO-OSAT
TILLBEHÖR FÖR MONTERING

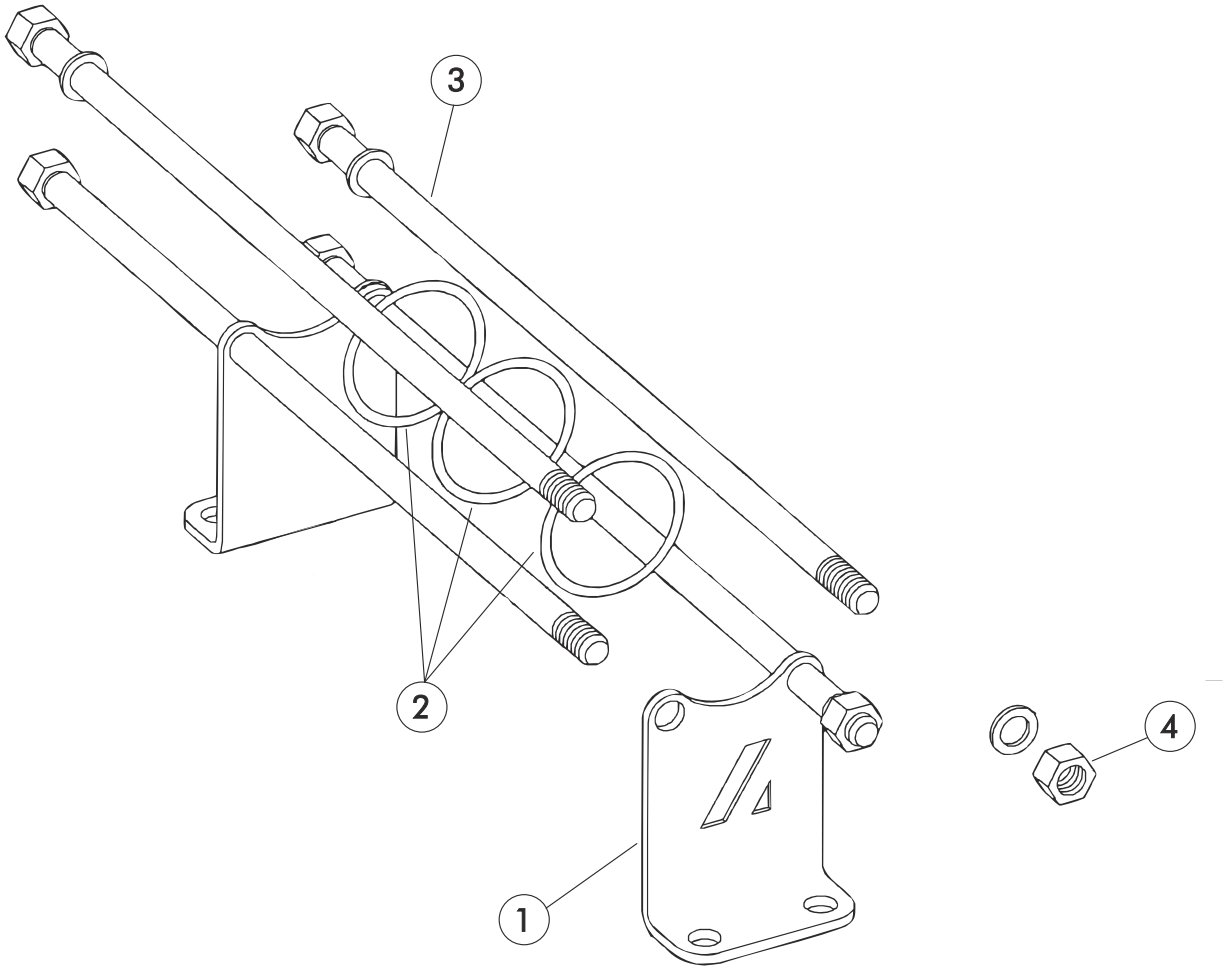

LINJASUODATIN
LINJEFILTER

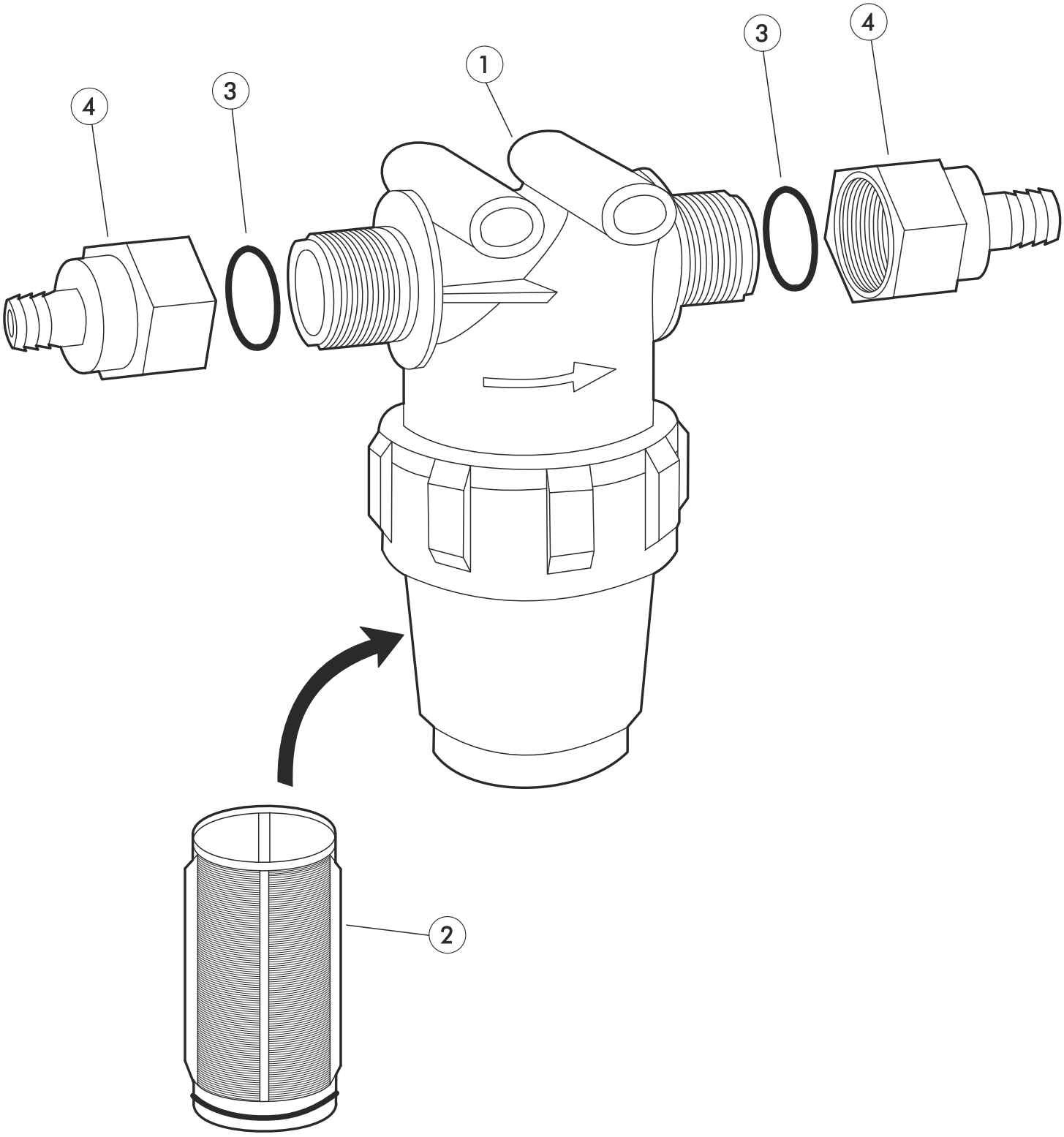

OHJAUSRASIA ERGO 2000 VENTTIILISTÖLLE
PANEL FOR ERGO 2000 VENTIL

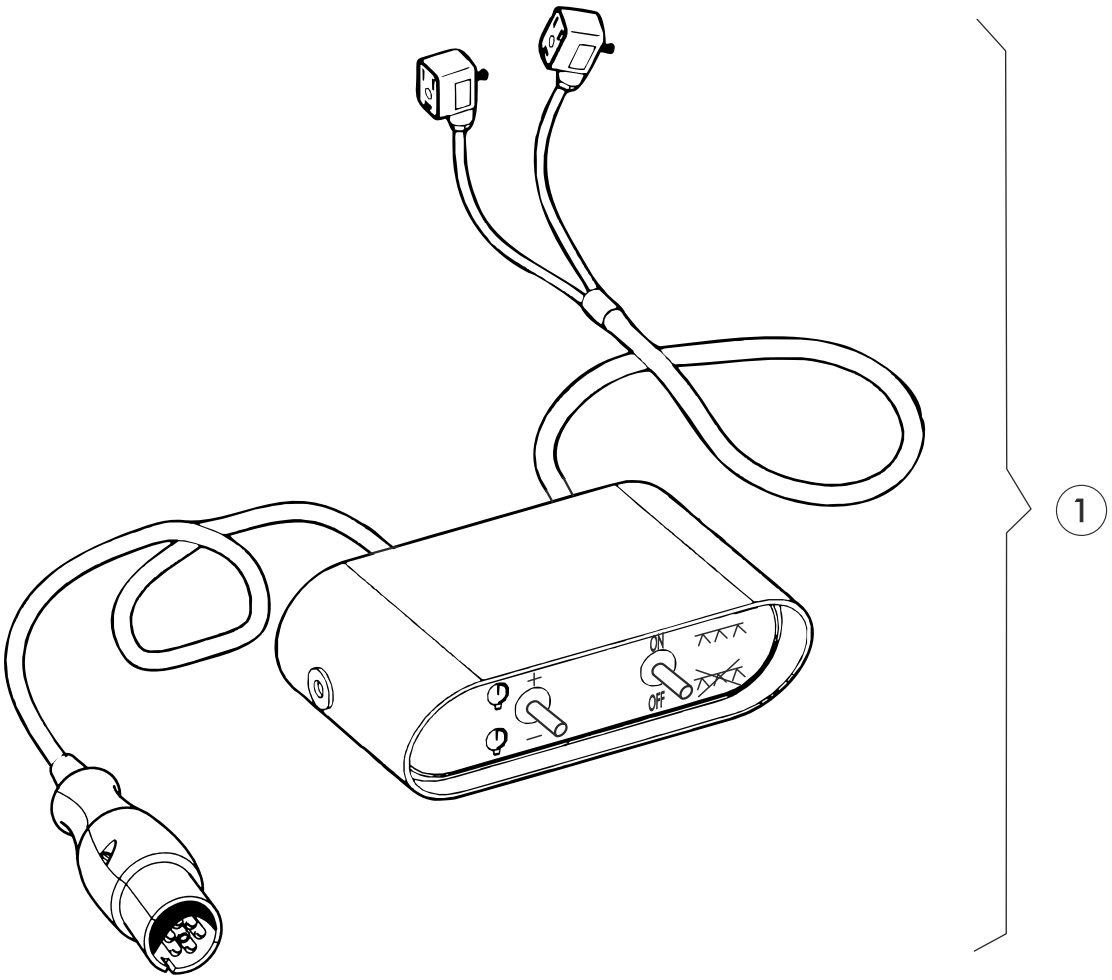

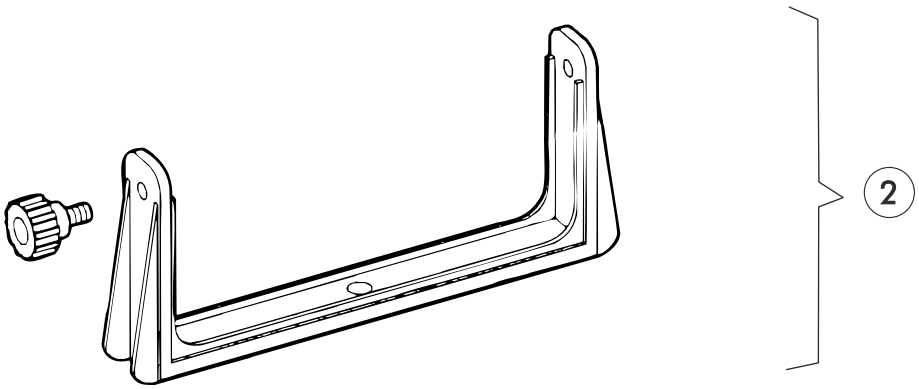

OHJAUSRASIA ELEKTRO 2000 VENTTIILISTÖLLE
PANEL FOR ELEKTRO 2000 VENTIL

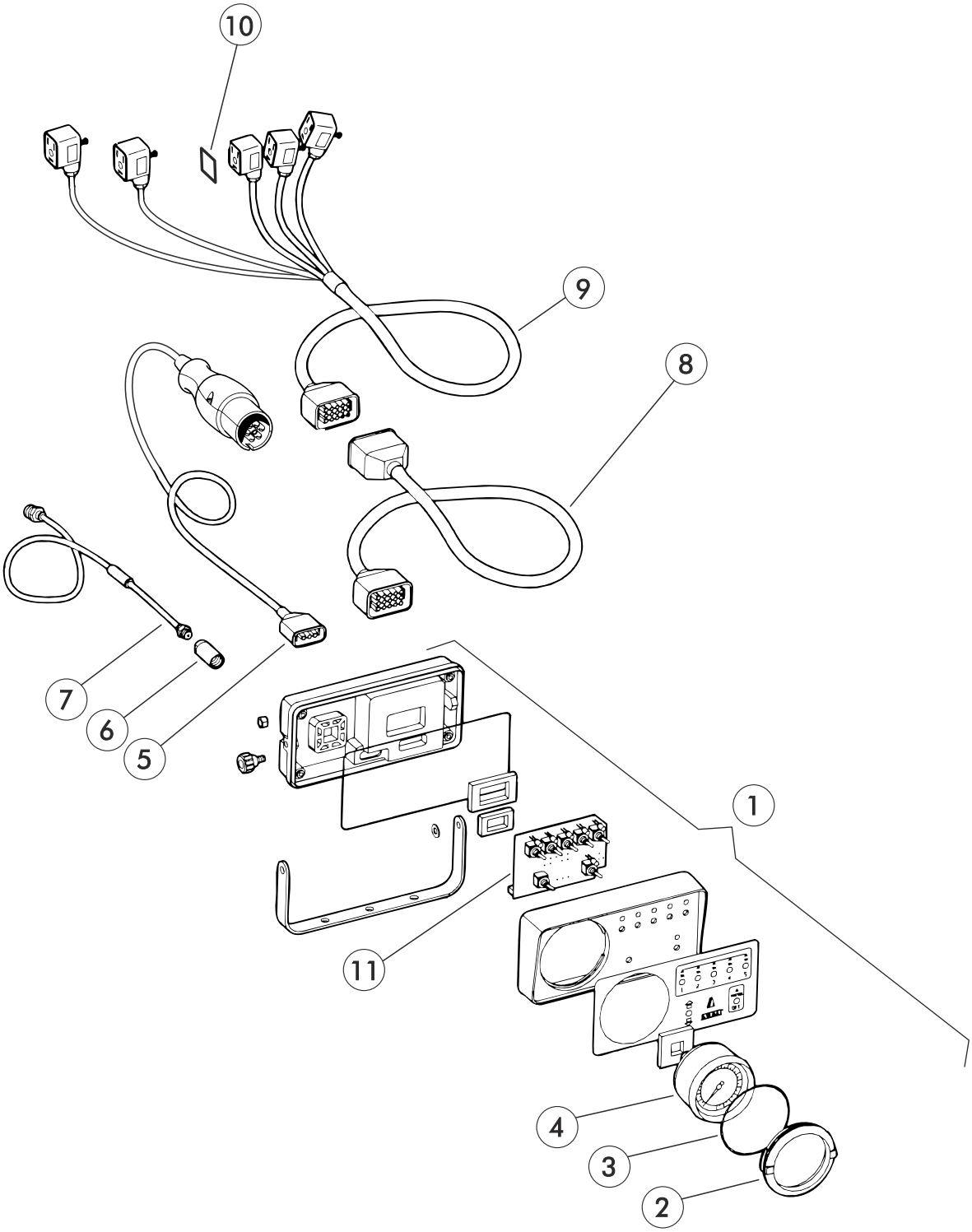

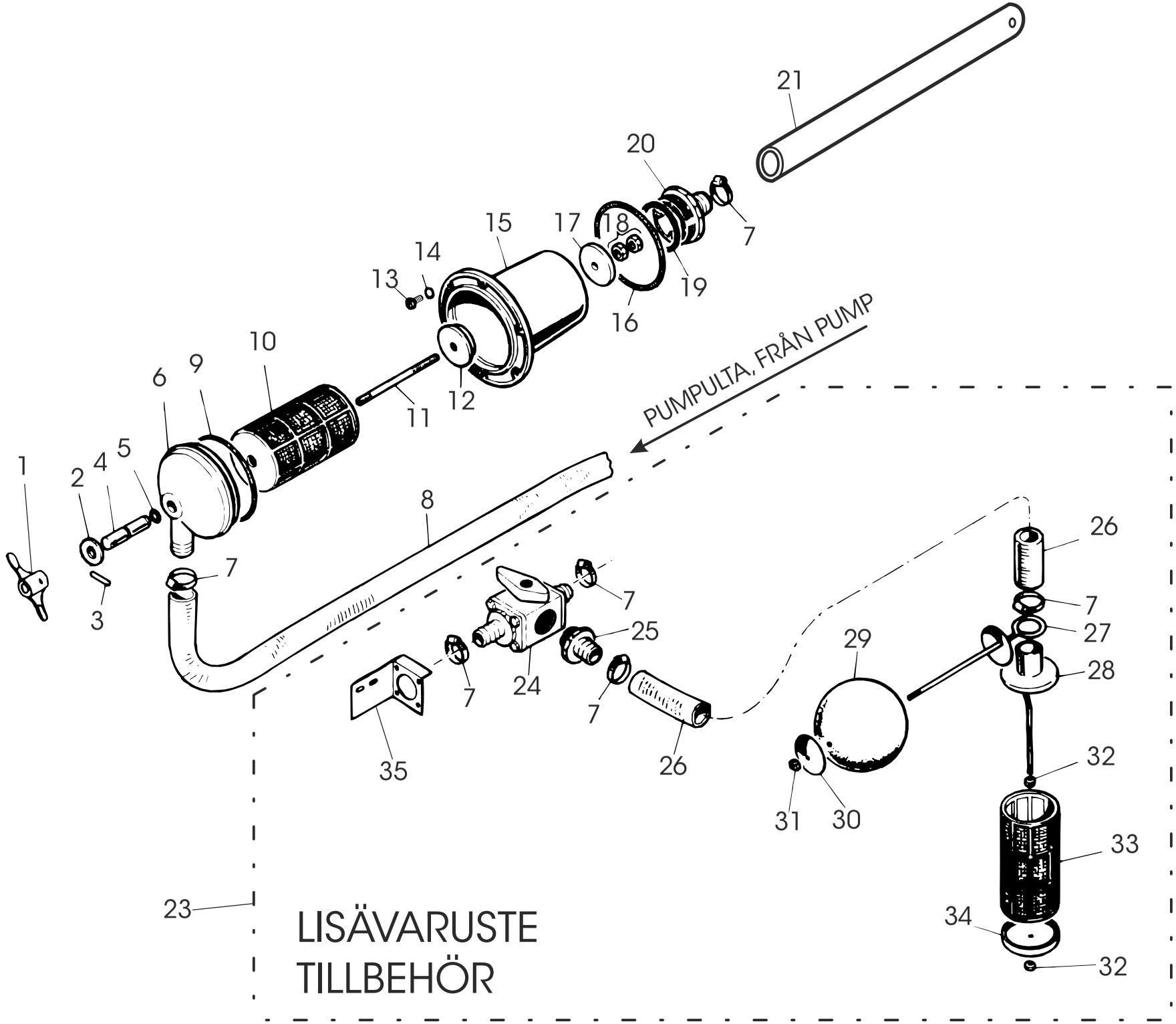
21
20
7
19
18
17
15
14
13
16
12
11
10
9
6
5
4
2
1
3
PUMPULTA, FRÅN PUMP
8
7
7
25
24
7
7
35
26
26
7
27
28
29
32
31
30
33
34
32
23
LISÄVARUSTE
TILLBEHÖR

IMULETKU JA IMUVENTTIILISTÖ — FILTR GRUPP OCH SUGSLANGESNS FILTER

VIITE REF	KPL/KONE ST/MASKIN	OSANO KODE	KOODI	NIMIKE	BENÄMNING
1	1	80105		SIIPIMUTTERI	VINGMUTTER
2	1	73260	M16	ALUSLEVY	BRICKA
3	1	B850V0001	Ø 5*28	JOUSISOKKA	FJÄDERSPRINT
4	1	47774		KARATAPPI	TAPP
5	1	73792	Ø 10*3	O-RENGAS	O-RING
6	1	33780		SUODATTIMEN KANSI	FILTER LOCK
7	3	73530	32-44mm	LETKUNKIRISTIN	SLANGKLÄMMARE
8	1 (700)	80085	Ø 32-1400	PUMPUN IMULETKU	SLANG
9	1 (900)	80086	Ø 32-1600	PUMPUN IMULETKU	SLANG
10	1	33755		SIHTI	SIL
11	1	80084		LUKITUSTAPPI	LÅSTAPP
12	1	80083		KIERTEELLINEN NYLON LAIPPA	NYLONFLÄNS MED GÄNGA
13	6	A67012824	4,8*32	PELTIRUUVI	SPÅRSKRUV
14	6	B560N1524	2*6,6*22	ALUSLEVY	BRICKA
15	1	22314		SUODATINKOTELO	FILTERHUS
16	1	73793	Ø 119,3*5,7	O-RENGAS	O-RING
17	1	80082		NYLONLAIPPA	NYLONFLÄNS
18	2	A51152	M10 AISI	KUUSIOMUTTERI	SEXKANTMUTTER
19	1	73791	Ø 67*3	O-RENGAS	O-RING
20	1	47772		KARAISTUKKA	FILTER VENTILHUS
21	1 (500)	80289		IMUPUTKI	SUGRÖR
	1 (700)	80287			
	1 (900)	80285			
22					
23	1	800500		IMULAITE KOOTTU (LISÄVARUSTE)	SUGSLANG MONTERAD (TILLBEHÖR)
24	1	D53061		KOLMITIEVENTTIILI	TREVÄGSVENTIL
25	3	48393		LETKULIITIN	SLANGFOG
26	1	47693	Ø 32-5000	TÄYTTÖLETKU	FYLLNINGSLANG
27	1	47694		KOHON KIINNITIN	FLÖTE HÅLLARE
28	1	47698		TÄYTTÖSUODATTIMEN YLÄOSA	FILTRETS RAM
29	1	73773		KOHO	FLÖTE
30	1	47696		KIINNITYSLAIPPA	BRICKA
31	1		M6 IL	KUUSIOMUTTERI	SEXKANTMUTTER
32	2		M6	KUUSIOMUTTERI	SEXKANTMUTTER
33	1	33755		SIHTI	SIL
34	1	47702		SUODATTIMEN KANSILAIPPA	FILTERETS RAM
35	1	80106		KIINNITYSRAUTA	FÄSTE
		80080		IMUSUODATIN KOOTTU OSAT:1-6, 9-20	SUGSFILTER KOPLAD ; DELAR: 1-6, 9-20

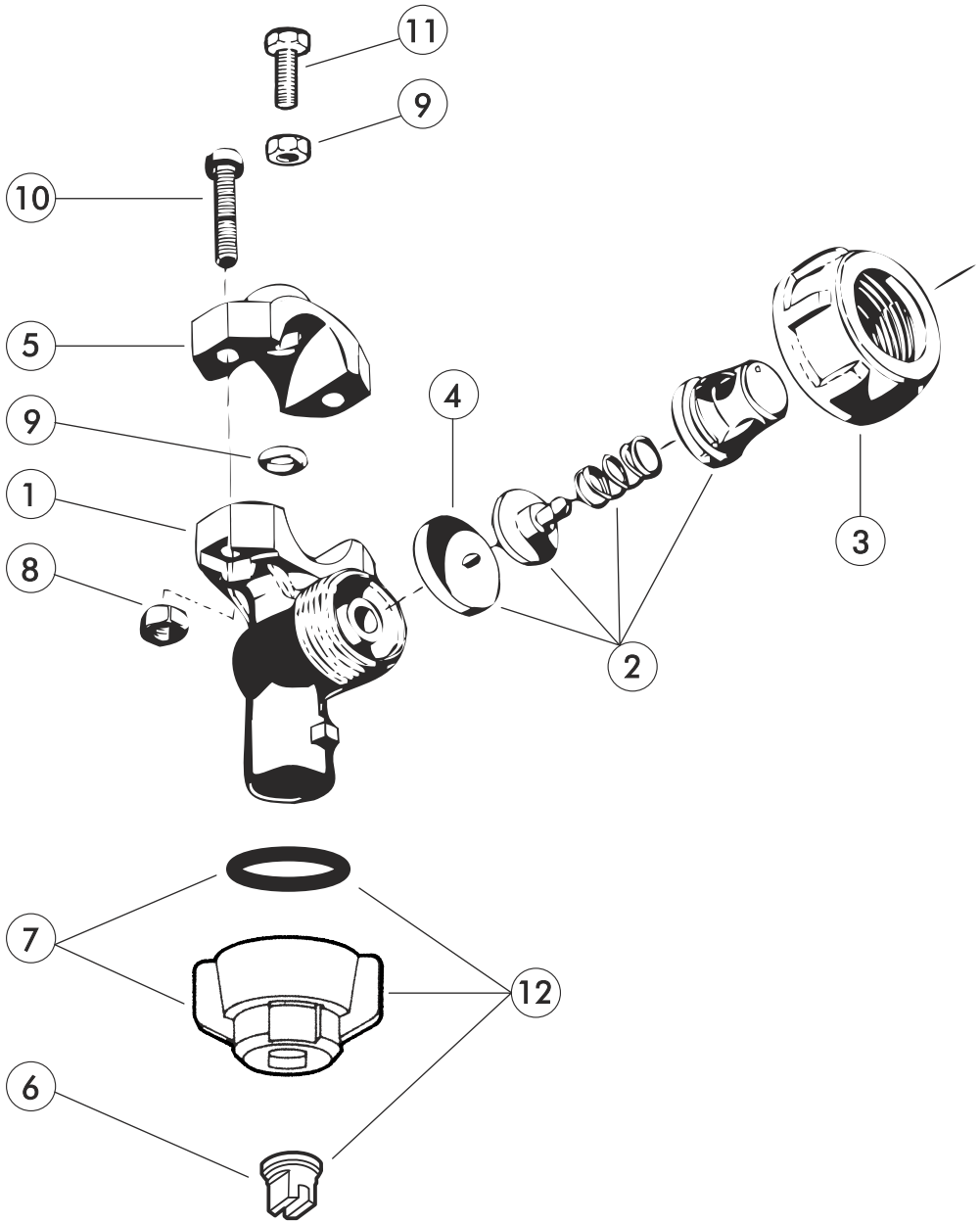
11
9
10
5
9
1
8
4
3
2
7
12
6

				SUUTIN JA TIPPUMISENESTO-VENTTIILI	SPIDARE OCH DROPPSKYDD
			A=20kpl	10m PUTKISTO	1Om RAM
			A=24kpl	12m PUTKISTO	12m RAM
			B=40kpl	10m PUTKISTO	10m RAM
			B=48kpl	12m PUTKISTO	12m RAM
VIITE REF	**KPL/KONE ST/MASKIN**	**OSANO KODE**	**KOODI**	**NIMIKE**	**BENÄMNING**
1	A	402245.010		SUUTTIMEN PIKALUKITUSRUNKO	SPRIDARKROPP
2	A	402035.010		KALVO KOOTTU	MEMBRAN KOPLAD
3	A	200030		MUTTERI	MUTTER
4	A	005860.036		KALVO	MEMBRAN
5	A	400030		KIINNITIN	FÄSTE
6	A	976798		VIUHKASUUTIN TEEJET XR11002VP	SPALTSPRIDARE TEEJET XR11002VP
		973799		VIUHKASUUTIN TEEJET XR11003VP	SPALTSPRIDARE TEEJET XR11003VP
		973797		VIUHKASUUTIN TEEJET XR11004VP	SPALTSPRIDARE TEEJET XR11004VP
		973800		VIUHKASUUTIN TEEJET XR11005VP	SPALTSPRIDARE TEEJET XR11005VP
7	A	402900		PIKALUKITUSMUTTERI	SNABBLÅSMUTTER
8	A		M6	KUUSIOMUTTERI	SEXKANTMUTTERT
9	A	400040.030	Ø9.1*2.6	O-RENGAS	O-RENGAS
10	A		M6*16	URARUUVI	SPÅRSKRUV
11	A		M6*16	KUUSIORUUVI	SEXKANTSKRUV
12	A	D30159		VIUHKASUUTIN XR11003 PIKALUKITUSMUTTEREINEEN	SPALTSPRIDARE XR11003 MED SNABBLÅSMUTTER

RUISKUTUSPUTKISTO 8,10 JA 12m RAMP 8,10 OCH 12m

VIITE REF	KPL/KONE ST/MASKIN	OSANO KODE	KOODI	NIMIKE	BENÄMNING
26	2		M12*90	KUUSIORUUVI	SEXKANTSKRUV
27	2	47635		KÄÄNTÖAKSELI	VÄNDAXEL
28	2	47639		LAUKAISULAITTEEN HAARUKKA	UTLÖSNINGSANORDNINGENS Y-STYCKE
29	4	47764		TULPPA	PROPP
30	14		Ø 13,3*2,4	O-RENGAS	O-RING
31	1	80205	L=1580	MUOVIPUTKI	PLASTRÖR
	1	802050		KESKIOSAN MUOVIPUTKI KOOTTU (SIS. LIITT. , TIPP. ESTOV. JA VIUHKAS. 11003)	PLASTRÖR , MITTDEL MONTERAD (INNEH. FOG , DROPPSK. OCH SPÅLTSPR. 11003)
32	1	33740		KESKIOSAN PUTKISTOPALKKI	RAMPENS MITTDEL
33	2		M10	KUUSIOMUTTERI	SEXKANTMUTTER
34	2		M10*20	KUUSIORUUVI	SEXKANTSKRUV
35	1	22296		PUTKISTONRUNKO-OSA	RAMPENS RAM
36	10	47763		LETKULIITIN	SLANGFOG
37	13	D40166	15-25mm	LETKUNKIRISTIN	SLANGKLÄMMARE
38	1	410514	Ø 12-60	LETKU	SLANG
39	4		M16	KUUSIOMUTTERI	SEXKANTMUTTER
40	2		M12 IL	KUUSIOMUTTERI	SEXKANTMUTTER
41	2	47645		LAUKAISULAITTEEN JOUSI	FJÄDER
42	2 (10)	80206	L=1080	2. MUOVISIVUPUTKI	PLAST SIDORÖR
	2 (10)	802060		2. MUOVISIVUPUTKI TÄYDELL. (SIS. LIITT. , TIPP. ESTOV. JA VIUHKAS. 11OO3)	PLAST SIDORÖR, MONTERAD (INNEH. FOG, DROPPSK. OCH SPALTSPR. 11003)
43	2	47147		LUKKOHOLKKI	LÅSHOLK
44	3	47812	Ø 12-600	VÄLILETKU	MELLANSLANK
45	2		M12*90	KUUSIORUUVI	SEXKANTSKRUV

(8) = 8m PUTKISTO (8) = 8m RAM
(10) = 10m PUTKISTO (10) = 10m RAM
(12) = 12m PUTKISTO (12) = 12m RAM

RUISKUTUSPUTKISTO 8,10 JA 12m — RAMP 8,10 OCH 12m

VIITE REF	KPL/KONE ST/MASKIN	OSANO KODE	KOODI	NIMIKE	BENÄMNING
46	1	47651		LUKITUSVARSI	LÅSSTAG
47	2		M8	KUUSIOMUTTERI	SEXKANTMUTTER
48	1		M8	KORINALUSLAATTA	BRICKA
49	1	80206	L=1080	MUOVIPUTKI	PLASTRÖR
	1	802060	L=1080	MUOVIPUTKI TÄYDEL.	PLASTRÖR MONTERAD
				(SIS. LIITT. , TIPP. ESTOV. JA	(INNEH. FOG. DROPPSK. OCH
				VIUHKAS. 11003)	SPALTSPR.. 11003)
51	2	47642		SÄÄTÖKIINNIKE	JUSTERINGSSKRUV
52	1	380156		1. SIVUPALKKI OIKEA	1. SIDOBALK HÖGER
	1	380212		1. SIVUPALKKI VASEN	1. SIDOBALK VÄNSTER
53	4		M5*40	KUUSIORUUVI	SEXKANTSKRUV
54	2	33512		LUKKOTAPPI	LÅSTAPP
55	4	71678	M5	KORINALUSLAATTA	BRICKA
56	4		M5 IL	KUUSIOMUTTERI	SEXKANTMUTTER
57	2		M12 IL	KUUSIOMUTTERI	SEXKANTMUTTER
58	2 (10)	380165		2. SIVUPALKKI	2. SIDOBALK
59	2 (12)	80204	L =2080	2. MUOVISIVUPUTKI	2. PLASTSIDORÖR
	2 (12)	802040		2. MUOVISIVUPUTKI, TÄYDELL.	2. PLASTSIDO, MONTERAD.
				(SIS. LIITT. , TIPP. ESTOV. JA	(INNEH. FOG. DROPPSK. OCH
				VIUHKAS. 11003)	SPALTSPR. 11003
60	2 (12)	380211		2. SIVUPALKKI	2. SIDOBALK
61	2 (8)				
62	14		M5	KORINALULAATTA	BRICKA
63	1	47731		PURISTUSJOUSI	TRYCKFJÄDER
64	1	74130		T-KAPPALE	T-STYCKE
65	1	410439	Ø 12-2750	LETKU	SLANG
66	2	410438	Ø 12-4700	LETKU	SLANG
67	2	80207	l=580	MUOVIPUTKI	PLASTRÖR
	2	802070	l=580	MUOVIPUTKI TÄYDELL.	PLASTRÖR MONTERAD

JUNKKARI PUMPPU, 3-KALVOINEN
JUNKKARI PUMP, 3 MEMBRAN

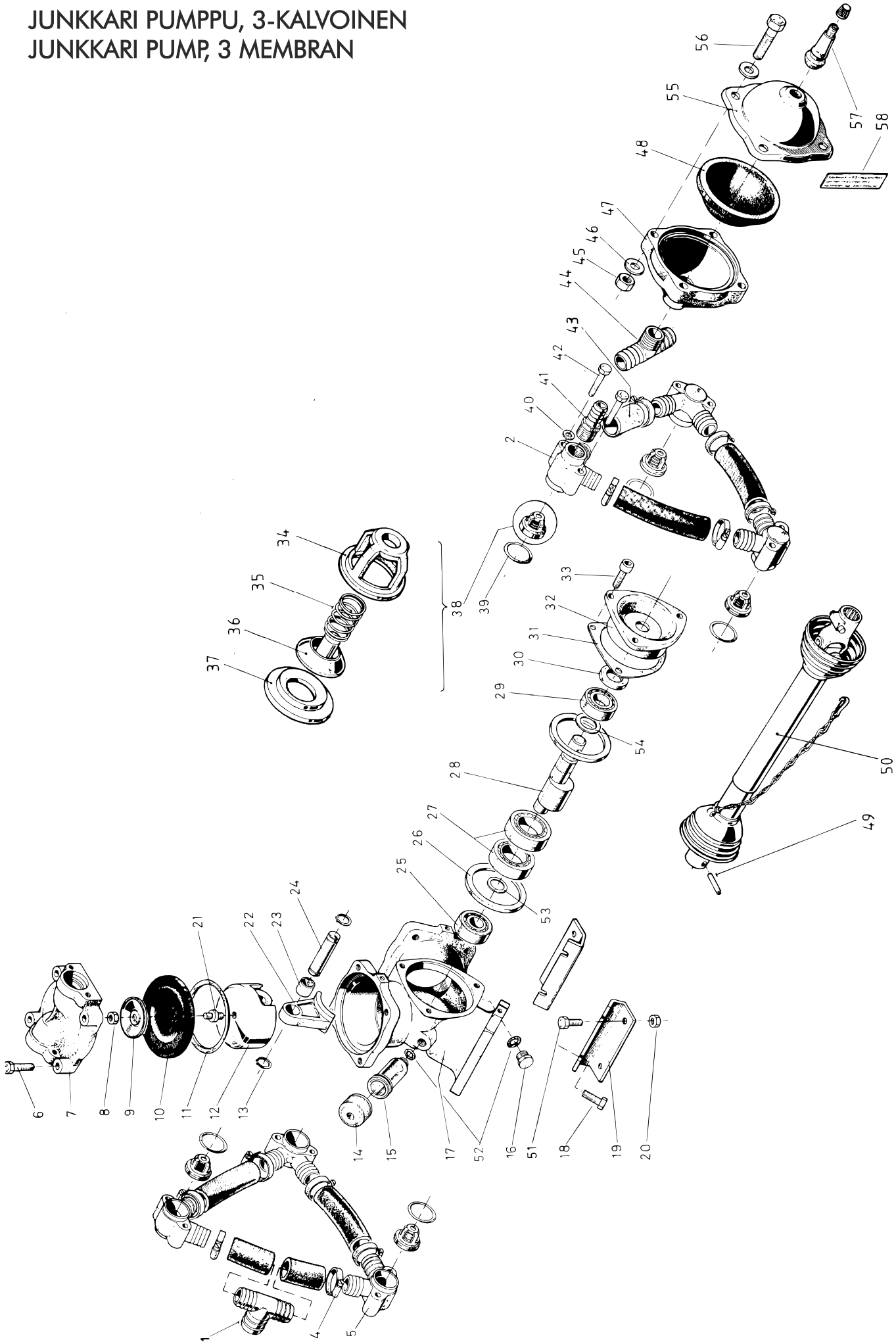

MK-3 PUMPPU / MK-3 PUMP

VIITE REF	KPL/KONE ST/MASKIN	OSANO KODE	KOODI	NIMIKE	BENÄMNING
1	1	47760		T - LIITIN	T - FOG
2	1	33787	R 3/4"	KULMAKAPPALE	VINKEL
3	4	47600	Ø 25-190	VÄLILETKU	MELLANSLANG
4	16	73530	22 - 32mm	LETKUNKIRISTIN	SLANGKLÄMMARE
5	5	33729		KULMAKAPPALE	VINKEL
6	8		M10*40	KUUSIORUUVI	SEXKANTSKRUV
7	3	33728		VENTTIILINKANSI	LOCK
8	3		M10	KUUSIOMUTTERI	SEXKANTMUTTER
9	3	47579		KALVON LAIPPA	MEMBRANENS FLÄNS
10	3	22292		KALVO	MEMBRAN
11	3	47585		KOLMIORENGAS	TRIANGELRING
12	3	33725		MÄNTÄ	KOLV
13	6	BHOJ10024	A 18*1	SEEGER	SEGER
14	1	73712		ÖLJYLASIN KORKKI	OLJEGLASETS KORK
15	1	47588		ÖLJYLASI	OLJEGLAS
16	1	47589	R 3/4"	ÖLJYNPOISTITULPPA	PROPP
17	1	22294		KAMPIKAMMIO	VEVHUS
18	4		M10*50	KUUSIORUUVI	SEXKANTSKRUV
19	2	47602		PUMPUN JALKA	PUMPENS FÄSTE
20	4	72321	M10	KUUSIOMUTTERI	SEXKANTMUTTER
21	3	47578		MÄNNÄN VAARNARUUVA	MEMBRANENS SKRUV
22	3	33732		KIERTOKANKI	VEVSTAKE
24	3	47571		MÄNNÄN TAPPI	KOLVTAPP
25	1	63504	6304	RUNKOLAAKERI	RAMLAGER
26	2	47605		LIUKURENGAS	GLIDRING
27	2	63505	6007	KIERTOKANGEN LAAKERI	VEVSTAKSLAGER
28	1	47761		KAMPIAKSELI	VEVAXEL
29	1	61117	6205	RUNKOLAAKERI	RAMLAGER
30	1	73715	25-42-7 CB	SÄTEISTIIVISTE	OLJETÄTNING
31	1	47606		LAAKERIPESÄN TIIVISTE	LAGERHUSETS TÄTNING
32	1	47604		LAAKERIPESÄ	LAGERHUS

JUNKKARI PUMPPU, 3-KALVOINEN
JUNKKARI PUMP, 3 MEMBRAN

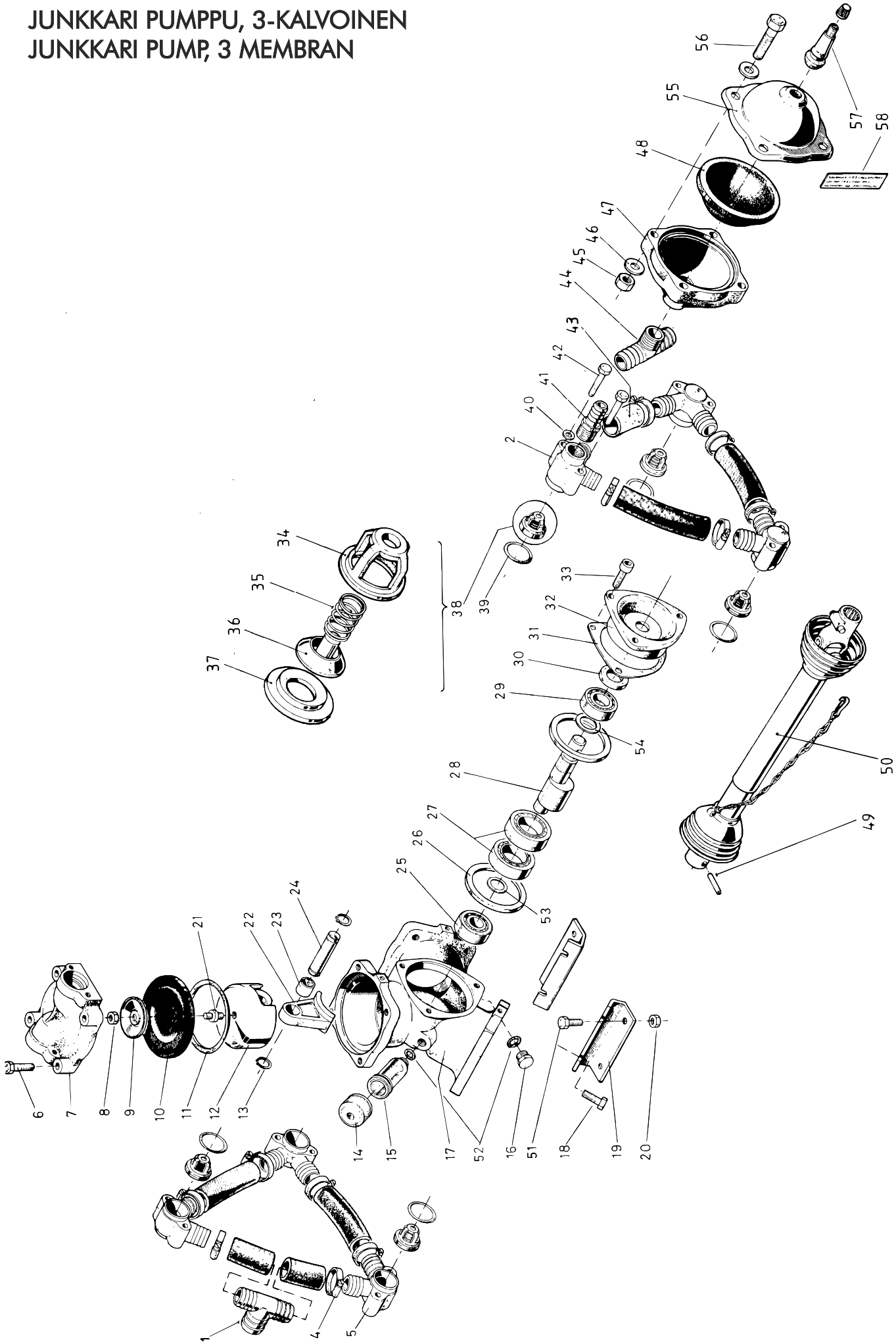

				MK-3 PUMPPU	MK-3 PUMP
VIITE REF	**KPL/KONE ST/MASKIN**	**OSANO KODE**	**KOODI**	**NIMIKE**	**BENÄMNING**
33	3	AO7355	M10*30	KUUSIOKOLORUUVI	SEXKANTSKRUV
34	6	47582		VENTTIILIHATTU	VENTILKÅPA
35	6	47581		VENTTIILIJOUSI	VENTILFJÄDER
36	6	47584		VENTTIILILAUTANEN	VENTILTALLRIK
37	6	47583		VENTTIILI-ISTUKKA	VENTILSÄTE
38	6	47580		I/P-VENTTIILI KOOTTUNA, OSAT 34 - 37	S/T-VENTIL MONTERAD, DELAR 34 - 37
39	6	73707	Ø 34,2*3	O-RENGAS	O-RING
40	12		M8	ALUSLEVY	BRICKA
41	1	47601		LETKULIITIN	SLANGFOG
42	12		M8*60	KUUSIORUUVI	SEXKANTSKRUV
43	4	47795	Ø 25-75	VÄLILETKU	MELLANSLANG
44	1	47573		T - LIITIN	T - FOG
45	1		M10	KUUSIOMUTTERI	SEXKANTMUTTER
46	8		M10	ALUSLEVY	BRICKA
47	1	33727		PAINEENTASAAJAN RUNKO	TRYCKUTJÄMNARENS NEDRE DEL
48	1	47574		PAINEENTASAAJAN KALVO	TRYCKUTJÄMNARENS MEMBRAN
49	1		Ø 8*35	JOUSISOKKA	FJÄDERSPRINT
50	1	63583		NIVELAKSELI	KRAFTÖVERFÖRINGSAXEL
51	4		M10*20	KUUSIORUUVI	SEXKANTSKRUV
52	2	73708	Ø 13,3*2,4	O-RENGAS	O-RING
53	1	73704		SÄÄTÖLEVY	REGLERSPLÅT
54	1	73705		SÄÄTÖLEVY	REGLERSPLÅT
55	1	47576		PAINEENTASAAJAN KANSI	TRYCKUTJÄMNARENS ÖVRE DEL
56	4		M10*40	KUUSIORUUVI	SEXKANTSKRUV
57	1	73711		TUBELESSVENTTIILI	TUBELESS VENTIL
-	1	33726		PAINEENTASAAJA KOOTTUNA, OSAT 45-48, 55-57	TRYCKUTJÄMNARE MONTERAD, DELAR 45-48, 55-57
58	1	47577		OHJETARRA	DEKAL
-		11091		PUMPPU KOOTTUNA, OSAT 1-19, 21-48, 52-58	PUMPEN MONTERAD, DELAR 1-19, 21-48, 52-58

JUNKKARI PUMPPU, 4-KALVOINEN
JUNKKARI PUMP, 4 MEMBRAN

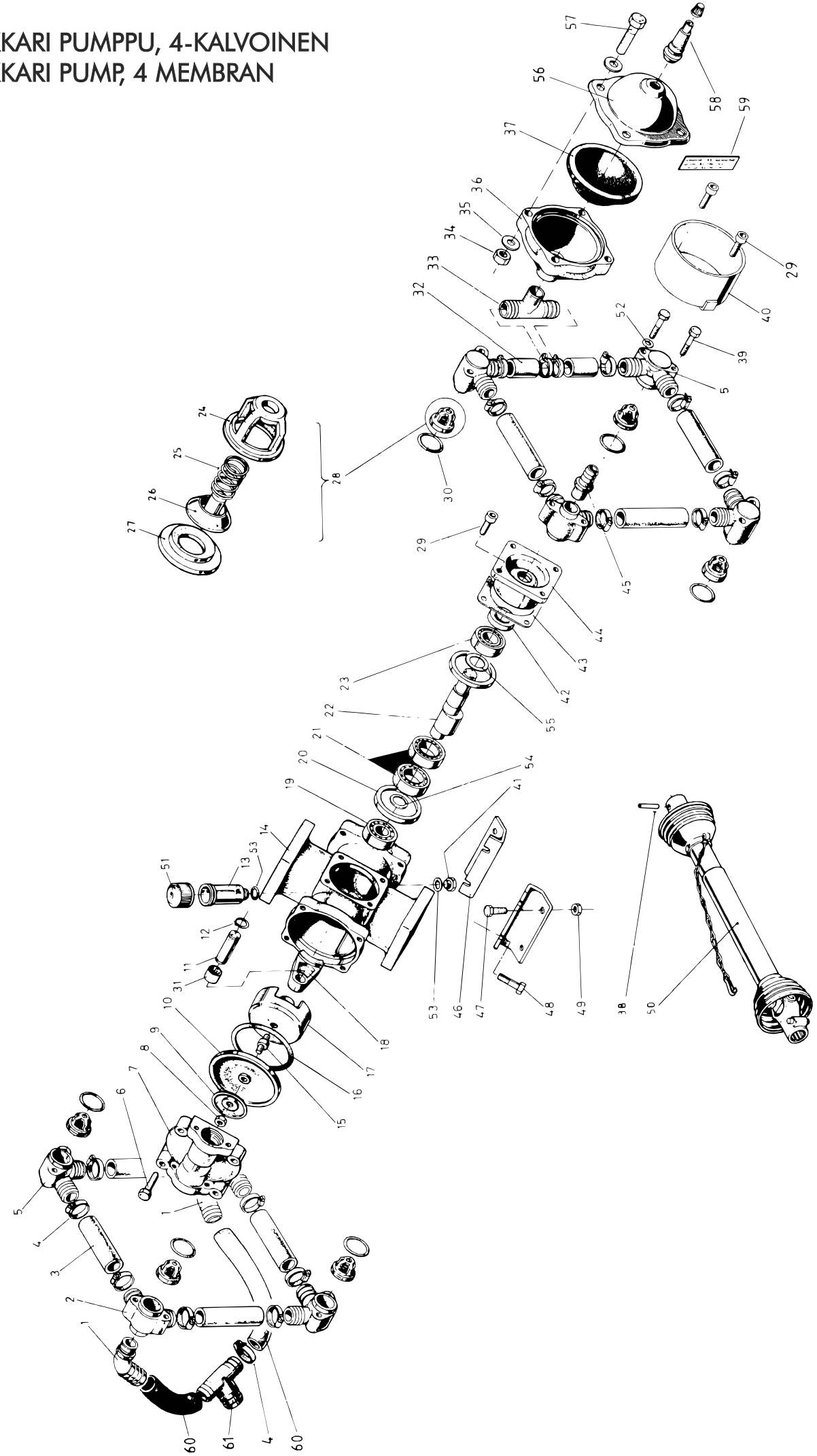

VIITE REF	KPL/KONE ST/MASKIN	OSANO KODE	KOODI	MK-4 PUMPPU NIMIKE	MK-4 PUMP BENÄMNING
1	2	47603	120	LETKULIITIN	SLANGFOG
2	3	33787	R 3/4"	KULMAKAPPALE	VINKELSTYCKE
3	7	47866	Ø 25-140	LETKU	SLANG
4	22	73530	24-38mm	LETKUNKIRISTIN	SLANGKLÄMMARE
5	5	33729		KULMAKAPPALE UMPINAINEN	VINKELSTYCKE
6	12		M10*40	KUUSIORUUVI	SEXKANTSKRUV
7	4	33728		KANSI	LOCK
8	4		M10	KUUSIOMUTTERI	SEXKANTMUTTER
9	4	47579		KALVON LAIPPA	MEMBRANENS FLÄNS
10	4	22292		KALVO	MEMBRAN
11	4	47571	Ø 18	MÄNNÄNTAPPI	KOLVTAPP
12	8	BHOJ10024	A 18*1	SEEGER	SEGER
13	1	47588		ÖLJYLASI	OLJEGLAS
14	1	22331		KAMPIKAMMIO	VEVHUS
15	4	47578		KALVON KIINNITYSRUUVI	MEMBRANENS FÄSTSKRUV
16	4	47585		KOLMIORENGAS	TRIANGELRING
17	4	33725		MÄNTÄ	KOLV
18	4	33732		KIERTOKANKI	VEVSTAKE
19	1	63504	6304	RUNKOLAAKERI	RAMLAGER
20	2	47605		LIUKURENGAS	GLIDRING
21	2	63505	6007	KIERTOKANGEN LAAKERI	VEVSTAKSLAGER
22	1	47761		KAMPIAKSELI	VEVAXEL
23	1	61117	6205	RUNKOLAAKERI	RAMLAGER
24	8	47582		VENTTIILIHATTU	VENTILKÅPA
25	8	47581		VENTTIILIJOUSI	VENTILFJÄDER
26	8	47584		VENTTIILILAUTANEN	VENTILTALLRIK
27	8	47583		VENTTIILI-ISTUKKA	VENTILSATE
28	8	47580		I/P-VENTTIILI KOOTTUNA, OSAT 24-27	S/T-VENTIL MONTERAD, DELAR 24-27
29	4		M10*30	KUUSIORUUVI	SEXKANTSKRUV
30	8	73083	Ø 34,2*3	O-RENGAS	O-RING
32	2	47865	Ø 25-60	LETKU	SLANG
33	1	47573		T - LIITIN	T - FOG

JUNKKARI PUMPPU, 4-KALVOINEN
JUNKKARI PUMP, 4 MEMBRAN

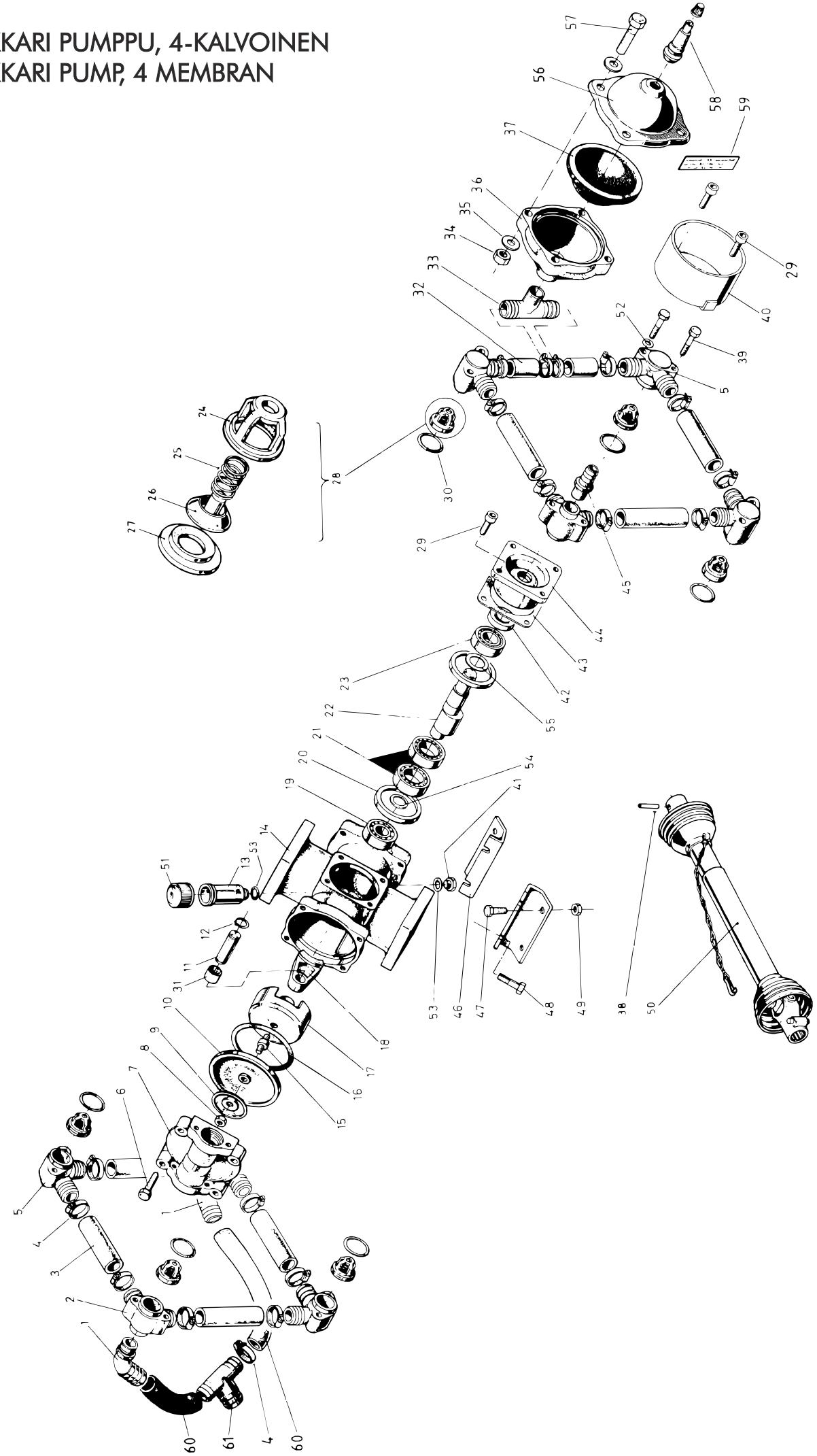

VIITE REF	KPL/KONE ST/MASKIN	OSANO KODE	KOODI	MK-4 PUMPPU NIMIKE	MK-4 PUMP BENÄMNING
34	4		M10	KUUSIOMUTTERI	SEXKANTMUTTER
35	8		M10	ALUSLAATTA	BRICKA
36	1	33727		PAINEENTASAAJAN RUNKO	TRYCKUTJÄMNARENS NEDRE DEL
37	1	47574		PAINEENTASAAJAN KALVO	TRYCKUTJÄMNARENS MEMBRAN
38	1		Ø 8*35	JOUSISOKKA	FJÄDERSPRINT
39	16		M8*60	KUUSIORUUVI	SEXKANTSKRUV
41	1	47589	R 3/8"	TYHJENNYSTULPPA	PROPP
42	1	73715	25-42-7	SÄTEISTIIVISTE	OLJETÄTNING
43	1	47840		LAAKERIPESÄN TIIVISTE	LAGERHUSETS TÄTNING
44	1	33801		LAAKERIPESÄ	LAGERHUS
45	1	47601		LETKULIITIN	SLANGFOG
46	2	47863		PUMPUN JALKA	PUMPENS STÖDBEN
47	4		M10*20	KUUSIORUUVI	SEXKANTSKRUV
48	4		M10*50	KUUSIORUUVI	SEXKANTSKRUV
49	4		M10	KUUSIOMUTTERI	SEXKANTMUTTER
50	1	63583		NIVELAKSELI	KRAFTÖVERFÖRINGSAXEL
51	1	73712		ÖLJYLASIN KORKKI	OLJEGLASETS KORK
52	16		M8	ALUSLEVY	BRICKA
53	2	73708	Ø 13,3*2,4	O-RENGAS	O-RING
54	1	73704		SÄÄTÖLEVY	REGLERINGSKIVA
55	1	73705		SÄÄTÖLEVY	REGLERINGSKIVA
56	1	47576		PAINEENTASAAJAN KANSI	TRYCKUTJÄMNARENS ÖVRE DEL
57	1		M10*40	KUUSIORUUVI	SEXKANTSKRUV
58	1	73711		TUBELESS-VENTTIILI	TUBELESS-VENTIL
59	1	47577		OHJETARRA	DEKAL
	1	33726		PAINEENTASAAJA KOOTTUNA, OSAT 34-37, 56-59	TRYCKUTJÄMNARE MONTERAD, DELAR 34-37, 56-59
60	2	47866	Ø 25-140	LETKU	SLANG
61	1	47760		T - LIITIN	T - FOG
	1	22332		JUNKKARI MK-4 PUMPPU KOOTTUNA (ILMAN NIVELAKSELIA) OSAT 1-37, 39, 41-46, 48, 51-61	JUNKKARI MK-4 PUMP MONTERAD (UTAN KRAFTÖVERFÖRINGSAXEL) DELAR 1-37, 39, 41-46, 48, 51-61